CLAVE : INC-022 **DESCRIPCION :** AJUSTE DE DETECTOR FOTOBEAM 1224.

OBJETIVO: Ajuste de equipo BEAM1224.

MATERIAL Y EQUIPO: Mica de prueba, fuente de alimentación.

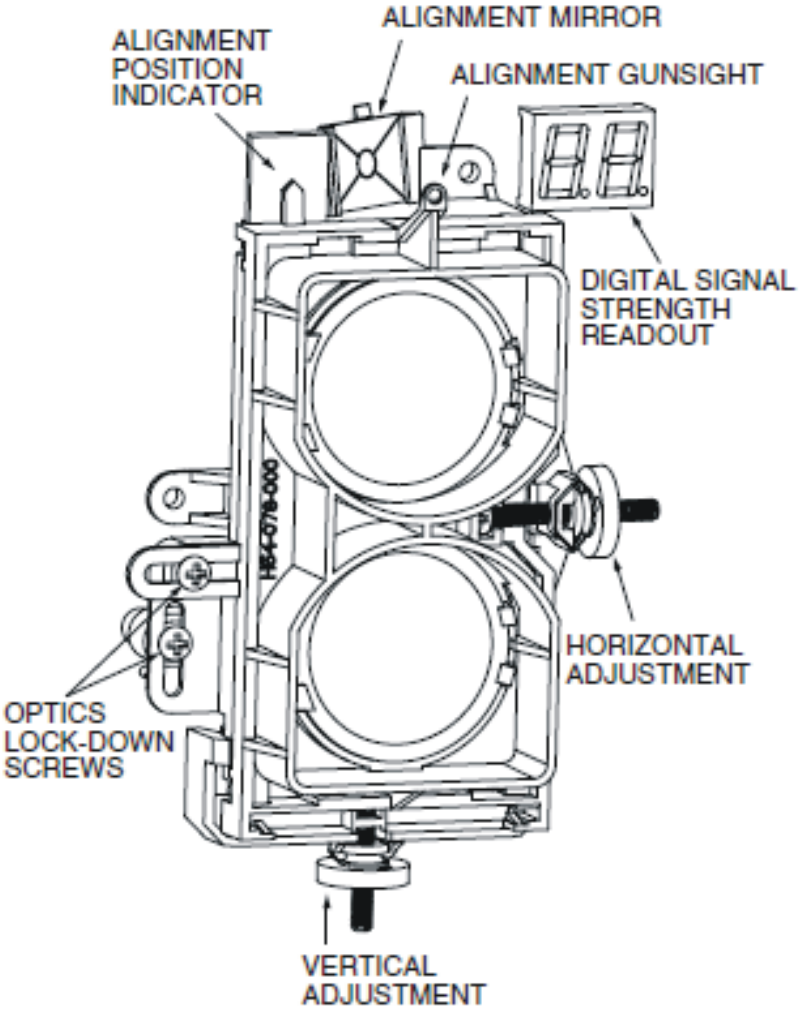

FIGURA 1.

1.- IDENTIFICACION DE PUNTOS DE CONTROL.

A).-Esta prueba se puede realizar en laboratorio.
B).-Quite la tapa del transceptor.
C).-Fije a la pared el transceptor y el reflector y que tengan línea de vista.
D).-Alimente al transceptor.
E).- Localice las mirillas, potenciómetros de ajuste vertical y horizontal.(Fig. 1).
F).-Fije el transceptor de tal modo que corresponda la mirilla con su altura. (Fig. 2).

CLAVE : INC-022 **DESCRIPCION :** AJUSTE DE DETECTOR FOTOBEAM 1224.

FIGURA 2.

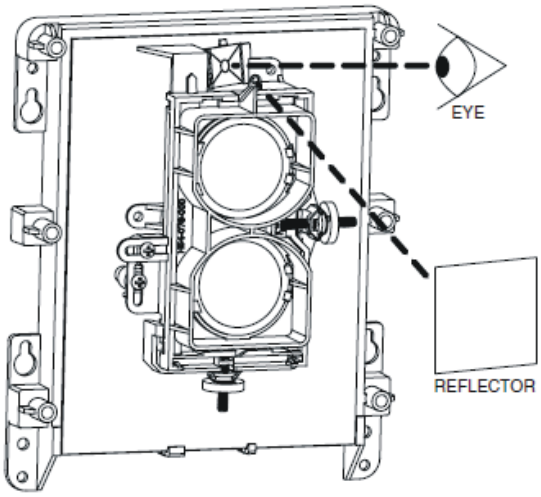

2.- CONFIGURACION DE ALINEACION.

A).- Presione el boton de Alineación.
B).- Con los potenciómetros de ajuste vertical y horizontal busque y centre al reflector. Con esta función el display incrementará a un valor máximo, (10-90) este es el rango del minimo al máximo, la idea es obtener el valor maximo al estar ajustando con los poteciometros vertical y horizontal,es común que se apague el display para hacer un reajuste. (No ajustar cuando el display este apagado)
C).- Puede repetir el paso B para lograr un mejor ajuste.
D).- Puede volver a presionar el botón de alineación para salir de ese modo de operación.

FIGURA 3.

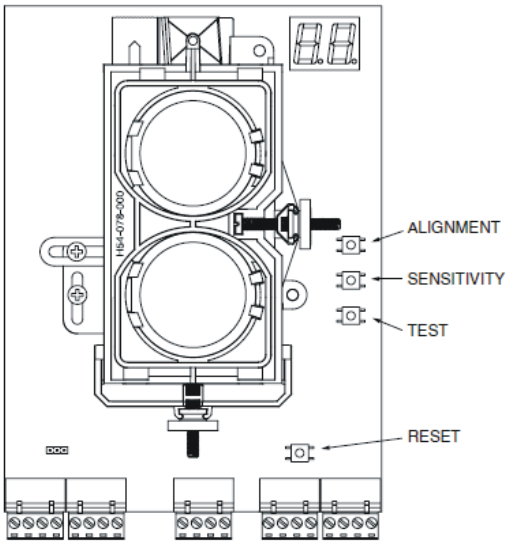

3.- CONFIGURACION DE SENSIBILIDAD.

A).- Presione el boton de Sensibilidad.
B).- Cada vez que usted presione el botón de Alineación, tiene 6 opciones para dar sensibilidad.
C).- Puede ajustarlo a la sensibilidad minima que es de 25%.(No es necesario presionar de presionar de nuevo el boton de sensibilidad).
D).- Coloque la tapa al transceptor.
E).- Presione el botón de Prueba.

4.- PRUEBA DE FUNCIONAMIENTO.

A).- Puede hacer una prueba con la mica impresa sobre un acetato y colocandola en el transceptor o el reflector.
B).- Cada vez que se active como alarma se activara un led rojo, y para poderlo restablecer se puede presionar el boton de reset indicado en la fig. 3 ó colocar un boton externo para poder reestablecer al Fotobeam.