GARMIN®

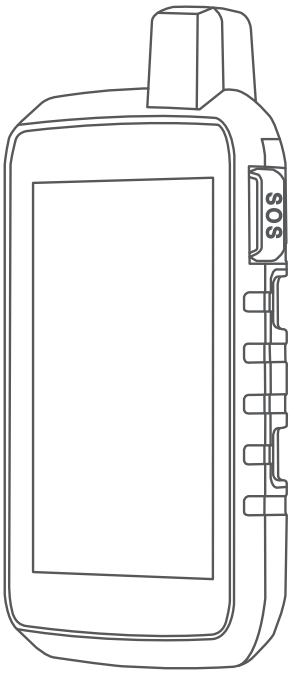

SERIE MONTANA® 700

Manual del usuario

© 2020 Garmin Ltd. o sus subsidiarias

Todos los derechos reservados. De acuerdo con las leyes de copyright, este manual no podrá copiarse, total o parcialmente, sin el consentimiento por escrito de Garmin. Garmin se reserva el derecho a cambiar o mejorar sus productos y a realizar modificaciones en el contenido de este manual sin la obligación de comunicar a ninguna persona u organización tales modificaciones o mejoras. Visita www.garmin.com para ver actualizaciones e información adicional sobre el uso de este producto.

Garmin®, el logotipo de Garmin, ANT+®, Auto Lap®, AutoLocate®, City Navigator®, inReach®, Montana®, TracBack®, VIRB® y Xero® son marcas comerciales de Garmin Ltd. o sus subsidiarias, registradas en Estados Unidos y en otros países. BaseCamp™, chirp™, Connect IQ™, Garmin Connect™, Garmin Explore™, Garmin Express™, Garmin HuntView™, Garmin Messenger™, Garmin Response℠ y tempe™ son marcas comerciales de Garmin Ltd. o sus subsidiarias. Estas marcas comerciales no se pueden utilizar sin la autorización expresa de Garmin.

Android™ es una marca comercial de Google Inc. Apple®, iPhone® y Mac® son marcas comerciales de Apple Inc., registradas en Estados Unidos y otros países. Applied Ballistics® es una marca comercial registrada de Applied Ballistics, LLC. La marca y los logotipos de BLUETOOTH® son propiedad de Bluetooth SIG, Inc. y Garmin los utiliza bajo licencia. iOS® es una marca comercial registrada de Cisco Systems, Inc. usada bajo licencia por Apple Inc. Iridium® es una marca comercial registrada de Iridium Satellite LLC. microSD® y el logotipo de microSDHC son marcas comerciales de SD-3C, LLC. NMEA® es una marca comercial registrada de la Asociación nacional de dispositivos electrónicos marinos de EE. UU. (National Marine Electronics Association). Wi-Fi® es una marca comercial registrada de Wi-Fi Alliance Corporation. Windows® es una marca comercial registrada de Microsoft Corporation en Estados Unidos y en otros países. Otras marcas y nombres comerciales pertenecen a sus respectivos propietarios.

Este producto cuenta con la certificación ANT+®. Visita www.thisisant.com/directory para obtener una lista de productos y aplicaciones compatibles.

Contenido

Introducción 1
- Descripción general de los dispositivos 1
  - Descripción general del dispositivo Montana 700i/710i/750i/760i 1
  - Descripción general del dispositivo Montana 700/710 2
  - LED de estado 3
- Instalar la batería de ion-litio 4
  - Cargar la batería 5
  - Cargar el dispositivo más rápido 5
  - Guardar el dispositivo durante periodos prolongados 5
- Usar el botón de encendido 6
  - Visualización de la página de estado 6
  - Ajustar la retroiluminación 6
- Usar la pantalla táctil 6
  - Bloquear la pantalla táctil 6
  - Desbloqueo de la pantalla táctil 6
- Activar el dispositivo 7
  - Aplicación Garmin Messenger 7
  - Red de satélites Iridium 8
- Buscar señales de satélite 8
  - Iconos de estado 8

Funciones de inReach 9
- Mensajes 9
  - Enviar un mensaje predeterminado 9
  - Enviar mensajes de texto 9
  - Responder a mensajes 9
  - Comprobar si hay mensajes 10
  - Ver detalles del mensaje 10
  - Navegar a una ubicación de mensaje 10
  - Incluir las coordenadas de ubicación en un mensaje 10
  - Borrar mensajes 10
  - Configurar los mensajes 11
- Seguimiento de inReach 11
  - Iniciar el seguimiento 11
  - Detener el seguimiento 11
  - Compartir tu página de seguimiento 11
  - Configurar el seguimiento de inReach 11
- SOS 12
  - Iniciar un rescate SOS 12
  - Enviar mensajes SOS personalizados 13
  - Cancelar una solicitud SOS 13
- Enviar un mensaje de prueba 13
- Sincronizar datos de inReach 13
- Contactos 13
  - Añadir un contacto 13
  - Editar un contacto 13
  - Borrar un contacto 14
- Uso de datos e historial 14
  - Ver los detalles del plan 14
  - Visualizar el uso de datos 14

Visualizar las páginas principales ... 14
- Mapa 14
  - Gestionar mapas 14
  - Navegar con el mapa 15
  - Configurar la página Mapa 15
- Brújula 16
  - Navegar con la brújula 16
  - Configurar la brújula 16
- Procesador de ruta 18
  - Configurar el procesador de ruta 19
- Altímetro 19
  - Configurar la gráfica de altímetro 19

Funciones de conectividad 20
- Requisitos de funciones de conectividad 21
- Vincular un smartphone con el dispositivo 21
  - Notificaciones del teléfono 21
- Conectarse a una red inalámbrica 22
  - Configurar la conectividad Wi-Fi 22
- Funciones de Connect IQ 22
  - Descargar funciones de Connect IQ 22
  - Descargar funciones Connect IQ desde tu ordenador 23
- Garmin Explore 23
- Auriculares inalámbricos 23
  - Vincular auriculares inalámbricos con el dispositivo 23

Desconectar o extraer auriculares inalámbricos 23

Navegación 23

Página Destino 24
Navegar a un destino 24
Buscar una dirección 24
Buscar ubicaciones próximas a otra 25
Waypoints 25
Guardar la ubicación actual como waypoint 25
Guardar una ubicación del mapa como waypoint 25
Navegar a un waypoint 25
Buscar un waypoint guardado 25
Editar un waypoint 26
Borrar un waypoint 26
Cambiar la foto de un waypoint 26
Aumentar la precisión de la ubicación de un waypoint 26
Proyectar un waypoint desde un waypoint guardado 27
Desplazar un waypoint en el mapa .. 27
Buscar ubicaciones próximas a un waypoint 27
Configurar una alarma de proximidad de waypoint 27
Añadir un waypoint a una ruta 28
Cambiar la posición de un waypoint a tu ubicación actual 28
Rutas 28
Crear una ruta 28
Crear una ruta utilizando el mapa 28
Crear una ruta de ida y vuelta 29
Navegación por una ruta guardada 29
Editar una ruta 30
Visualizar una ruta en el mapa 30
Ver la gráfica de altitud de una ruta 30
Invertir una ruta 30
Borrar una ruta 30
Registros 31
Configurar la grabación 31
Visualizar la actividad actual 32
Navegar con TracBack® 32
Guardar la actividad actual 32
Historial 33
Trayectos 34
Crear un trayecto 34
Crear un trayecto utilizando el mapa 34
Navegar por un trayecto guardado .. 34
Edición de un trayecto 35
Visualizar un trayecto guardado en el mapa 35
Ver la gráfica de altura de un trayecto 35
Invertir un trayecto 35
Crear un track o una ruta a partir de un trayecto guardado 36
Borrar un trayecto 36

El tiempo 36

Solicitar una previsión meteorológica de inReach 36
Actualizar una previsión meteorológica de inReach 37
Eliminar una previsión meteorológica de inReach 37
Consultar la previsión de tiempo activo 37
Ver un mapa de tiempo activo 37
Añadir una ubicación de tiempo activo 38

Aplicaciones del menú principal 39

Personalizar el menú principal 41
Personalizar y compartir el menú principal 41
Garmin Adventures 41
Envío de archivos a y desde BaseCamp 41
Creación de una aventura 42
Iniciar una aventura 42
Configurar una alarma 42
Iniciar el temporizador de cuenta atrás 42
Calcular la superficie de un área 42
Cámara y fotografías 43
Realizar fotografías 43
Visualizar fotografías 43
Realizar el seguimiento de perros 44
Recibir datos del dispositivo de mano de seguimiento de perros 44

Seguir a tus perros 44
Usar la linterna 45
Geocachés 45
Registrar tu dispositivo en Geocaching.com 45
Descargar geocachés desde un ordenador 46
Buscar geocachés 46
Filtrar la lista de geocachés 47
Visualizar los detalles de geocaché 48
Navegar hacia un geocaché 48
Registrar intentos 48
chirp 48
Borrar datos de geocaché en directo del dispositivo 49
Borrar el registro de tu dispositivo de Geocaching.com 49
Usar el mando a distancia inReach 49
Marcar e iniciar la navegación a una ubicación MOB (Hombre al agua) 49
Descargar mapas 50
Descargar mapas de TopoActive 50
Crear un conjunto de mapas 51
Editar un conjunto de mapas 51
Eliminación de un conjunto de mapas 51
Selección de un perfil 51
Configurar una alarma de proximidad 51
Editar o eliminar una alarma de proximidad 52
Configurar los tonos de alarma de proximidad 52
Desactivar todas las alarmas de proximidad 52
Página Satélite 52
Configurar satélites GPS 52
Enviar y recibir de datos de forma inalámbrica 52
Usar el mando a distancia VIRB 53

Personalización del dispositivo 53

Personalizar campos de datos y controles 53
Activar los campos de datos de mapas 53
Personalizar los campos de datos 53
Personalizar los controles 53
Rotación de la pantalla 54
Menú de configuración 54
Configurar el sistema 55
Configurar la pantalla 56
Configurar el smartphone 57
Configuración del Audio Bluetooth 57
Configurar Wi-Fi 57
Configurar rutas 57
Activar el modo de bajo consumo 58
Configurar los tonos del dispositivo 58
Configurar la cámara 58
Configurar Geocaching 58
Configurar sensores 59
Configurar Ejercicio 59
Configurar el modo náutico 60
Configurar el menú 60
Configurar el formato de posición 60
Cambiar las unidades de medida 61
Configurar la hora 61
Configuración de accesibilidad 61
Perfiles 61
Restablecer datos y configuración 63

Información del dispositivo 63

Actualizaciones del producto 63
Configurar Garmin Express 63
Más información 63
Ver la información sobre las normativas y la conformidad de la etiqueta electrónica 64
Instalar las pilas AA 64
Realizar el cuidado del dispositivo 65
Limpieza del dispositivo 65
Limpieza del puerto USB 65
Limpieza de la pantalla táctil 65
Gestión de datos 65
Tipos de archivo 65
Instalar una tarjeta de memoria 66
Conectar el dispositivo a un ordenador 66
Transferencia de archivos al dispositivo 67
Borrar archivos 67
Usar Garmin Connect 67
Desconectar el cable USB 67

Especificaciones 68

Apéndice 69

Campos de datos 69
Accesorios opcionales 72
tempe 72
Consejos para vincular sensores inalámbricos 72
Solución de problemas 72
Optimizar la autonomía de la batería 72
Reiniciar el dispositivo 72
Mi dispositivo está en otro idioma ... 73
Acerca de las zonas de frecuencia cardiaca 73
Objetivos de entrenamiento 73
Cálculo de las zonas de frecuencia cardiaca 73

Introducción

⚠ ADVERTENCIA

Consulta la guía *Información importante sobre el producto y tu seguridad* que se incluye en la caja del producto y en la que encontrarás advertencias e información importante sobre el producto.

Descripción general de los dispositivos

Descripción general del dispositivo Montana 700i/710i/750i/760i

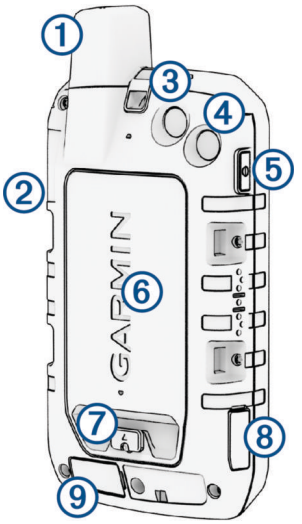

1	Iridium® y antena GNSS
2	Botón SOS
3	Lente de la cámara (solo Montana 750i/760i)
4	Linterna Flash de la cámara (solo Montana 750i/760i)
5	Botón de encendido ⏻
6	Ranura para tarjeta microSD® (debajo del compartimento de las pilas)
7	Anilla de la tapa de pilas
8	Puerto USB (debajo de la tapa protectora)
9	Puerto de antena GNSS e Iridium externa (debajo de la tapa protectora)

Descripción general del dispositivo Montana 700/710

1	Antena GNSS
2	Linterna
3	Botón de encendido
4	Ranura para tarjeta microSD (debajo del compartimento de las pilas)
5	Anilla de la tapa de pilas
6	Puerto USB (debajo de la tapa protectora)

LED de estado

El LED de estado ① indica el estado del dispositivo.

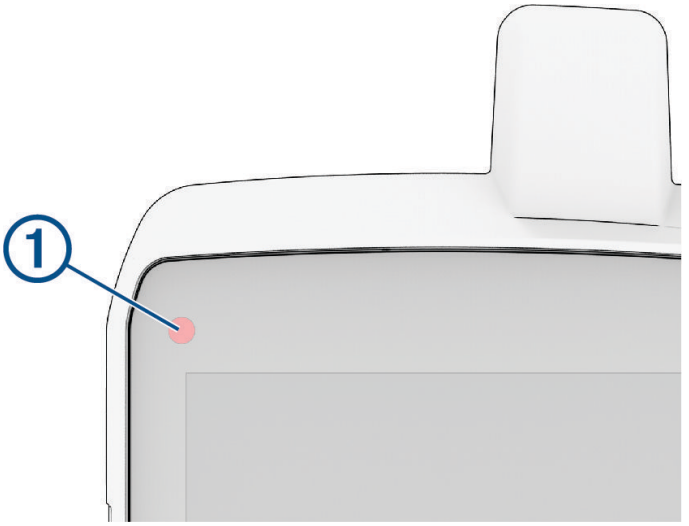

Actividad del LED	Estado
Parpadeo doble en verde	Tienes un mensaje de inReach® sin leer.
Parpadeo en verde	El dispositivo se encuentra en modo de bajo consumo. La pantalla se apaga para maximizar la duración de la batería.
Parpadeo en rojo	Error al enviar el mensaje de inReach.
	El nivel de batería del dispositivo está por debajo del 10 %.
Alternancia de parpadeos en rojo y verde	El dispositivo se encuentra en modo SOS.

Instalar la batería de ion-litio

1 Busca la batería de ion-litio que se incluye en la caja del producto.
2 Comprueba que la junta y el compartimento de las pilas estén libres de residuos.
3 Inserta la batería en la parte posterior del dispositivo.

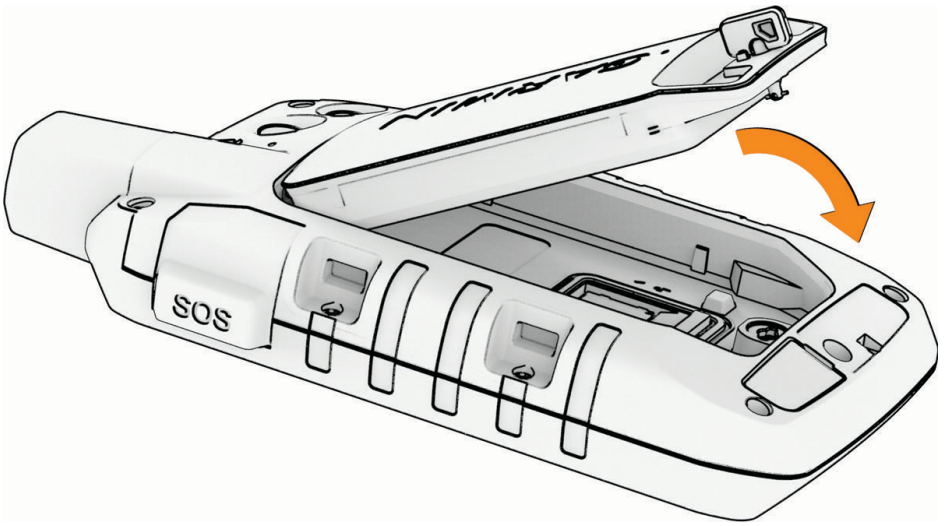

4 Gira la anilla en el sentido de las agujas del reloj para fijar el las pilas en el dispositivo.
5 Presiona la anilla contra la parte posterior del dispositivo.

Mantén la batería instalada en el dispositivo para que este no coja humedad ni le entren residuos en los contactos de la batería o en la ranura de la tarjeta microSD.

Cargar la batería

AVISO

Para evitar la corrosión, seca totalmente el puerto USB, la tapa protectora y la zona que la rodea antes de cargar el dispositivo o conectarlo a un ordenador.

No intentes utilizar el dispositivo para cargar una batería no proporcionada por Garmin®. Si intentas cargar una batería no proporcionada por Garmin, se podría dañar el dispositivo y anular la garantía.

Para poder conectar el cable USB al dispositivo, es posible que tengas que retirar los accesorios de montaje opcionales.

NOTA: el dispositivo no se carga si se encuentra fuera del rango de temperatura aprobado (*Especificaciones*, página 68).

Puedes cargar la batería utilizando una toma de pared estándar o un puerto USB del ordenador.

1 Levanta la tapa protectora ① del puerto USB ②.

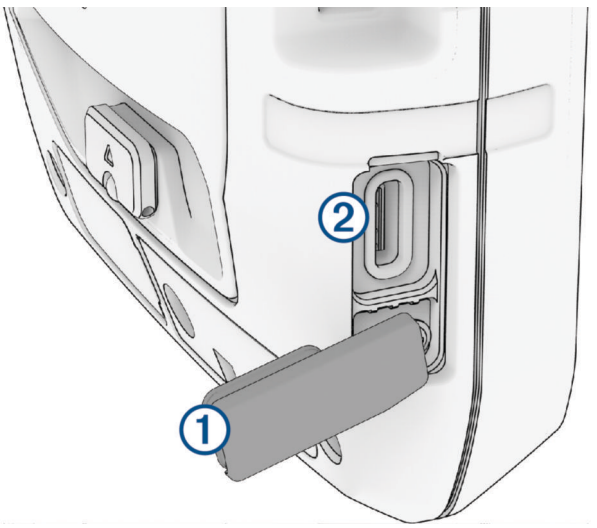

2 Conecta el cable USB al puerto USB de tu dispositivo.
3 Conecta el otro extremo del cable USB al adaptador de CA (potencia de salida mínima de 5 V) o al puerto USB de un ordenador.
4 Si es necesario, enchufa el adaptador de CA a una toma de pared estándar.
   Cuando conectas el dispositivo a una fuente de alimentación, este se enciende.
5 Carga la batería completamente.
   SUGERENCIA: el indicador de batería aparece en la barra de estado.

Cargar el dispositivo más rápido

1 Conecta el dispositivo a un adaptador de CA.
2 Conecta el adaptador de CA a una toma de pared estándar.
3 Mantén pulsado el botón de encendido hasta que aparezca el indicador de batería.
4 Vuelve a mantener pulsado el botón de encendido hasta que se apague la pantalla.
   El dispositivo pasará a un modo de carga de la batería de bajo consumo.
5 Carga por completo el dispositivo.
   NOTA: puedes ver el indicador de batería pulsando el botón de encendido para encender la pantalla.

Guardar el dispositivo durante periodos prolongados

Si no vas a utilizar el dispositivo durante varios meses, te recomendamos que cargues la batería al menos al 50 % aproximadamente antes de guardar la unidad. El dispositivo debe guardarse en un lugar fresco y seco, que presente temperaturas similares a los niveles domésticos habituales. Tras permanecer guardado, debes cargar el dispositivo por completo antes de usarlo.

Usar el botón de encendido

De forma predeterminada, puedes utilizar el botón de encendido para encender y apagar el dispositivo, apagar la pantalla y abrir la página de estado. Puedes personalizar las funciones del botón de encendido (*Personalizar el botón de encendido*, página 56).

- Pulsa ⏻ para encender el dispositivo.
- Pulsa ⏻ para abrir la página de estado.
- Pulsa ⏻ dos veces para apagar la pantalla.

  SUGERENCIA: también puedes pulsar ⏻ para volver a encender la pantalla.
- Mantén pulsado ⏻ para apagar el dispositivo.

Visualización de la página de estado

La página de estado muestra el registro de la actividad actual, el estado de conexión de Bluetooth® y Wi-Fi®, y proporciona un acceso directo a las funciones más utilizadas, como el marcado de waypoints, el bloqueo de la pantalla táctil y el ajuste del brillo de la retroiluminación.

Pulsa el ⏻ o desliza el dedo hacia abajo desde la parte superior de la pantalla para abrir la página de estado.

Ajustar la retroiluminación

El uso continuado de la retroiluminación de la pantalla puede reducir significativamente la autonomía de las pilas. Puedes ajustar el brillo de la retroiluminación para prolongar la autonomía de la batería.

NOTA: el brillo de la retroiluminación puede ser limitado cuando el nivel de batería restante es bajo.

1. Pulsa ⏻ para abrir la página de estado.
2. Utiliza el control deslizante para ajustar el brillo de la retroiluminación.

Usar la pantalla táctil

- Toca la pantalla para seleccionar un elemento.
- Haz que cada selección de la pantalla táctil sea una acción claramente diferenciada.
- Selecciona ✔ para guardar los cambios y cerrar la página.
- Selecciona ✖ para cerrar la página.
- Selecciona ↩ para volver a la página anterior.
- Selecciona 🏠 para volver al menú principal.
- Selecciona ☰ para ver elementos del menú específicos de la página que estás visualizando.

Bloquear la pantalla táctil

Puedes bloquear la pantalla para evitar que se pulse accidentalmente.

1. Pulsa ⏻ para abrir la página de estado.
2. Selecciona 🔒.

Desbloqueo de la pantalla táctil

Pulsa ⏻.

Activar el dispositivo

⚠ ADVERTENCIA

Para poder usar las funciones de inReach del navegador Montana 700i/710i/750i/760i, como los mensajes, el servicio SOS, el seguimiento y la El tiempo de inReach, debes disponer de una suscripción activa a un servicio por satélite. Prueba siempre el dispositivo antes de utilizarlo al aire libre.

1. Selecciona una opción:
   - En el smartphone, descarga la aplicación Garmin Messenger™ y sigue las instrucciones que aparecen en pantalla para vincular el dispositivo, crear una cuenta y activar un plan de servicios.
   - En el ordenador, visita explore.garmin.com para crear una cuenta y activar un plan de servicios.

     NOTA: debes introducir el número IMEI del dispositivo y el código de autenticación para completar la parte en línea del proceso de activación antes de dirigirte al exterior.
2. Sigue las instrucciones que aparecen en la pantalla del dispositivo.
3. Si vas a usar un ordenador, dirígete a un lugar al aire libre y a cielo abierto, y apunta con la antena del dispositivo hacia el cielo para obtener un rendimiento óptimo.
4. Espera a que el dispositivo establezca una comunicación con la red de satélites Iridium.

   NOTA: la activación del dispositivo puede tardar hasta 20 minutos. Puesto que el dispositivo debe enviar y recibir varios mensajes, tardará más que para enviar un único mensaje en condiciones de uso normales. El dispositivo debe permanecer en el exterior hasta que finalice la activación.

Aplicación Garmin Messenger

⚠ ADVERTENCIA

Las funciones de inReach de la aplicación Garmin Messenger, como el SOS, el seguimiento y la El tiempo de inReach no están disponibles si no hay un dispositivo de comunicación por satélite inReach conectado y una suscripción activa a los servicios por satélite. Prueba siempre la aplicación en exteriores antes de utilizarla en una ruta.

⚠ ATENCIÓN

Las funciones de mensajería no satelital de la aplicación Garmin Messenger no deben usarse como métodos principales para obtener ayuda de emergencia.

AVISO

La aplicación funciona tanto a través de Internet (mediante una conexión inalámbrica o de datos móviles en el smartphone) como a través de la red por satélite Iridium. Si usas datos móviles, el smartphone vinculado debe contar con un plan de datos y debe encontrarse en un área de cobertura de red en la que haya datos disponibles. Si estás en una zona sin cobertura, debes tener una suscripción activa a los servicios por satélite para que tu dispositivo de comunicación por satélite inReach pueda utilizar la red de satélites Iridium.

Puedes utilizar la aplicación para enviar mensajes a otros usuarios de la aplicación Garmin Messenger, incluidos amigos y familiares sin dispositivos Garmin. Cualquier persona puede descargar la aplicación y conectar su smartphone, lo que les permite comunicarse a través de Internet con otros usuarios de la aplicación (no es necesario iniciar sesión). Los usuarios de la aplicación también pueden crear hilos de mensajes de grupo con otros números de teléfono SMS. Los nuevos miembros que se añadan al mensaje de grupo pueden descargar la aplicación para consultar los mensajes.

Los mensajes enviados mediante una conexión inalámbrica o los datos móviles del teléfono no suponen un cargo de datos ni cargos adicionales en tu suscripción a servicios por satélite. Los mensajes recibidos pueden implicar un cargo si se intenta entregar el mensaje tanto a través de la red satelital Iridium como de Internet. Se aplican las tarifas estándar de los mensajes de texto de tu plan de datos móviles.

Puedes descargar la aplicación Garmin Messenger en la tienda de aplicaciones de tu smartphone (garmin.com/messengerapp).

Red de satélites Iridium

El dispositivo Iridium necesita una visión despejada del cielo para poder transmitir los mensajes y los puntos de track a través de la red de satélites . Si no se dispone de una visión despejada del cielo, el dispositivo intentará enviar la información hasta que adquiera las señales del satélite.

SUGERENCIA: para obtener la mejor conexión con los satélites, mantén el dispositivo con la antena orientada hacia el cielo.

Buscar señales de satélite

El proceso de búsqueda de las señales del satélite puede durar entre 30 y 60 segundos.

1. Dirígete a un lugar al aire libre.
2. Enciende el dispositivo.
3. Espera mientras el dispositivo busca los satélites.
   ? parpadea mientras el dispositivo determina tu ubicación GNSS.
   en la barra de estado muestra la intensidad de la señal del satélite.

Cuando el dispositivo adquiere las señales del satélite, comienza a grabar automáticamente tu ruta como una actividad.

Iconos de estado

	ANT+®Estado del sensor
	Intensidad de la señal del GPS
	Cargando la batería
	Carga completa
	Estado de la tecnología Bluetooth
	Estado de Wi-Fi
	Envío, recepción o búsqueda de mensajes de inReach y puntos de seguimiento
	Mensajes de inReach sin leer
	Estado de seguimiento de inReach
	Pantalla táctil bloqueada

Funciones de inReach

⚠ ADVERTENCIA

Para poder usar las funciones de inReach del dispositivo Montana 700i/710i/750i/760i, como los mensajes, el servicio SOS, el seguimiento y la El tiempo de inReach, debes disponer de una suscripción activa a un servicio por satélite. Prueba siempre el dispositivo antes de utilizarlo al aire libre.

Asegúrate de que dispones de una vista a cielo abierto al utilizar las funciones de mensajería, seguimiento y SOS del dispositivo, ya que estas funciones requieren acceso por satélite para funcionar correctamente.

AVISO

En algunas jurisdicciones se regula o prohíbe el uso de los dispositivos de comunicación por satélite. Es responsabilidad del usuario conocer y cumplir todas las leyes aplicables en las jurisdicciones donde tiene intención de usar el dispositivo.

Mensajes

Tu dispositivo de comunicación por satélite Montana 700i/710i/750i/760i envía y recibe los mensajes mediante la red de satélites Iridium. Puedes enviar mensajes a un número de teléfono con capacidad de recepción SMS, a una dirección de correo electrónico o a otro dispositivo con tecnología inReach. Todos los mensajes que envíes incluyen los detalles de tu ubicación (siempre que esté permitido).

Enviar un mensaje predeterminado

Los mensajes predeterminados tienen un texto y unos destinatarios predefinidos. Estos mensajes deben configurarse en el sitio web de Garmin Explore™, en explore.garmin.com.

1. Selecciona **inReach** > **Mensajes** > **Enviar mensaje check-in**.
2. Selecciona un mensaje predeterminado y, a continuación, selecciona **Enviar mensaje**.

Enviar mensajes de texto

1. Selecciona .
2. Selecciona **inReach** > **Mensajes** > **Nuevo mensaje**.
3. Selecciona una opción:
   - Para utilizar un mensaje predeterminado, selecciona **Enviar texto rápido**.

     NOTA: añade y edita mensajes de texto rápidos en el sitio web de Garmin Explore.
   - Para escribir un mensaje personalizado, selecciona **Escribe un mensaje**.
4. Selecciona **A** para elegir destinatarios de tu lista de contactos o introduce la información de contacto de cada destinatario.
5. Cuando hayas acabado tu mensaje, selecciona **Enviar mensaje**.

Responder a mensajes

1. Selecciona .
2. Selecciona **inReach** > **Mensajes**.
3. Selecciona una conversación.
4. Selecciona **Responder**.
5. Selecciona una opción:
   - Para escribir un mensaje personalizado, selecciona **Escribe un mensaje**.
   - Para utilizar un mensaje predeterminado, selecciona **Enviar texto rápido** y, a continuación, un mensaje.
6. Cuando hayas acabado el mensaje, selecciona **Enviar mensaje**.

Comprobar si hay mensajes

El navegador comprueba automáticamente si hay mensajes cada hora. Cuando envías un mensaje, el navegador espera respuesta durante 10 minutos. Cuando utilizas la función de seguimiento inReach, el navegador comprueba si hay mensajes durante el intervalo de seguimiento establecido. Puedes forzar una comprobación de mensajes manual viendo si hay mensajes, enviando un mensaje o enviando un punto de track. Durante la comprobación de mensajes, el navegador se conecta a los satélites y recibe mensajes que están en espera para enviarse a tu dispositivo.

NOTA: para poder recibir mensajes, el navegador debe estar a cielo abierto y tener visión de un satélite durante el intervalo de escucha.

1 Selecciona .
2 Selecciona **inReach** > **Utilidades de inReach** > **Comprobación de correo** > **Comprobar buzón**.

Ver detalles del mensaje

1 Selecciona .
2 Selecciona **inReach** > **Mensajes**.
3 Selecciona una conversación.
4 Selecciona un mensaje.
5 Selecciona la pestaña de información.

Navegar a una ubicación de mensaje

Cuando recibes un mensaje de otro dispositivo con tecnología inReach, el mensaje puede incluir información de ubicación. En estos casos, puedes navegar hasta la ubicación desde la que se envió el mensaje.

1 Selecciona .
2 Selecciona **inReach** > **Mensajes**.
3 Selecciona una conversación.
4 Selecciona un mensaje con información de ubicación.
5 Selecciona la pestaña del mapa.
6 Selecciona **Ir**.

Incluir las coordenadas de ubicación en un mensaje

Si vas a enviar un mensaje a un destinatario que no tiene acceso a Internet, puedes incluir las coordenadas de tu ubicación en el mensaje. Por ejemplo, si el destinatario tiene un modelo de teléfono antiguo que no admite la visualización de mapas o se encuentra fuera de un área de cobertura móvil y no puede ver una página web.

1 Selecciona .
2 Selecciona **inReach** > **Mensajes** > **Nuevo mensaje** > **Enviar ubicación**.
3 Incluye uno o más destinatarios.
4 Si es necesario, escribe un mensaje.
5 Selecciona **Enviar mensaje**.

Borrar mensajes

1 Selecciona .
2 Selecciona **inReach** > **Mensajes**.
3 Selecciona una conversación.
4 Selecciona > **Borrar hilo**.

Configurar los mensajes

Selecciona . Selecciona **Ajustes** > **Mensajes**.

Sonar hasta leer: hace que el navegador suene hasta que lees un mensaje nuevo. Esta función es útil si te encuentras en un entorno ruidoso.

Notificaciones: te avisa de los mensajes entrantes de inReach.

Mostrar en mapa: muestra los mensajes de inReach en el mapa.

Seguimiento de inReach

La función de seguimiento del dispositivo Montana 700i/710i/750i/760i registra los puntos de track y los transmite por la red de satélites Iridium siguiendo el intervalo de envío especificado.

Los puntos de track aparecen en el sitio web de Garmin Explore.

Iniciar el seguimiento

1 Selecciona .
2 Selecciona **inReach** > **Seguimiento** > **Iniciar seguimiento**.
   NOTA: al iniciar la función Seguimiento, también se inicia el registro de la ruta como una actividad.

Detener el seguimiento

1 Selecciona .
2 Selecciona **inReach** > **Seguimiento** > **Detener seguimiento**.
   NOTA: si detienes el seguimiento, también se pondrá en pausa el registro de tu actividad.

Compartir tu página de seguimiento

Puedes compartir un enlace a una página web de seguimiento con otras personas. El sistema añade texto automáticamente, incluida la información del enlace, al final de tu mensaje.

1 Selecciona .
2 Selecciona **inReach** > **Seguimiento** > **Compartir con** > **OK**.
3 Selecciona **A** para elegir destinatarios de tu lista de contactos o introduce la información de contacto de cada destinatario.
4 Selecciona **Enviar mensaje**.

Configurar el seguimiento de inReach

Selecciona . Selecciona **Ajustes** > **Seguimiento**.

Track automático: configura el navegador para que inicie el seguimiento cuando lo enciendas.

Vincular con registro: vincula el track con el registro de la actividad actual.

Intervalo de movimiento: establece la frecuencia con la que el navegador registra un punto de track y lo transmite a través de la red de satélites cuando te estás desplazando. Si tienes un plan profesional, puedes especificar el intervalo cuando permaneces inmóvil.

SOS

⚠ ADVERTENCIA

Para poder utilizar la función SOS, debes disponer de una suscripción activa a un servicio por satélite. Prueba siempre el dispositivo en exteriores antes de utilizarlo en una ruta.

Asegúrate de estar a cielo abierto al utilizar la función de SOS del dispositivo, ya que requiere acceso por satélite para funcionar correctamente.

AVISO

En algunas jurisdicciones se regula o prohíbe el uso de los dispositivos de comunicación por satélite. Es responsabilidad del usuario conocer y cumplir todas las leyes aplicables en las jurisdicciones donde tiene intención de usar el dispositivo.

En una situación de emergencia, puedes usar tu dispositivo Montana 700i/710i/750i/760i para contactar con el centro Garmin Response℠ y solicitar ayuda. Si pulsas el botón SOS, se envía un mensaje al equipo de Garmin Response. A continuación, se informa sobre tu situación a los servicios de emergencia correspondientes. Durante la emergencia, puedes comunicarte con el equipo de Garmin Response mientras esperas a que llegue la ayuda. La función SOS únicamente debe utilizarse en situaciones de verdadera emergencia.

Iniciar un rescate SOS

Puedes iniciar un rescate SOS con el dispositivo encendido o apagado siempre que el dispositivo tenga batería.

1 Levanta la tapa protectora ① del botón **SOS** ②.

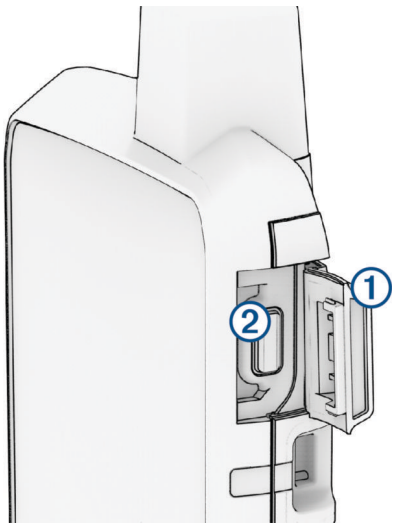

2 Mantén pulsado el botón **SOS**.

3 Espera a que termine la cuenta atrás de SOS.

   El dispositivo enviará un mensaje predeterminado al servicio de respuestas de emergencia con los detalles de tu ubicación.

4 Responde al mensaje de confirmación del servicio de respuestas de emergencia.

   Por medio de tu respuesta, el servicio de respuestas de emergencia podrá saber que puedes interactuar con ellos durante el rescate. Si no respondes, el servicio de respuesta de emergencias iniciará un proceso de rescate.

Durante los primeros 10 minutos del rescate, la ubicación actualizada se envía al servicio de respuestas de emergencia con una frecuencia de un minuto. Para ahorrar batería después de los primeros 10 minutos, se envía la ubicación actualizada cada 10 minutos.

SUGERENCIA: también puedes iniciar un rescate SOS e interactuar con el equipo de Garmin Response mediante la aplicación Garmin Messenger. Debes disponer de una suscripción activa a un servicio por satélite para usar la función SOS de la aplicación.

Enviar mensajes SOS personalizados

Después de pulsar el botón SOS para iniciar un rescate SOS, puedes responder con un mensaje personalizado a través de la página SOS.

1 Selecciona .
2 Selecciona **inReach** > **SOS** > **Responder**.
3 Selecciona **Escribe un mensaje** para redactar un mensaje SOS personalizado.
4 Selecciona **Enviar mensaje**.

Por medio de tu respuesta, el servicio de respuestas de emergencia podrá saber que puedes interactuar con ellos durante el rescate.

Cancelar una solicitud SOS

Si ya no necesitas ayuda, puedes cancelar una solicitud SOS después de que se haya enviado al servicio de respuestas de emergencia.

1 Levanta la tapa protectora y mantén pulsado el botón **SOS**.
2 Selecciona **Cancelar SOS**.
3 Cuando se te pida confirmar la solicitud de cancelación, selecciona **Cancelar SOS**.
   El dispositivo transmitirá la solicitud de cancelación. Cuando recibas un mensaje de confirmación del servicio de respuestas de emergencia, el dispositivo retomará el funcionamiento normal.

Enviar un mensaje de prueba

⚠ ADVERTENCIA

Envía un mensaje de prueba al aire libre antes de utilizar el navegador en una ruta para asegurarte de que tu suscripción a los servicios por satélite esté activa.

1 Selecciona .
2 Selecciona **inReach** > **Utilidades de inReach** > **Prueba de comunicaciones** > **Prueba**.
   Espera mientras el navegador envía un mensaje de prueba. Cuando recibas un mensaje de confirmación, significa que el navegador está listo para utilizarse.

Sincronizar datos de inReach

Tras realizar modificaciones en los datos, por ejemplo, cambios de plan, en los contactos o los mensajes predeterminados, debes sincronizar tu dispositivo a través de la aplicación.

1 Abre la aplicación vinculada Garmin Messenger o Garmin Explore.
2 Espera mientras se sincronizan tus datos.
   SUGERENCIA: puedes comprobar el estado de la conexión en la pestaña Dispositivo de la aplicación.

Contactos

Puedes añadir, borrar y editar contactos en el dispositivo Montana 700i/710i/750i/760i.

Añadir un contacto

1 Selecciona **inReach** > **Contactos** > **Nuevo contacto**.
2 Selecciona un elemento que editar.
3 Introduce la nueva información.

Editar un contacto

1 Selecciona **inReach** > **Contactos**.
2 Selecciona un contacto.
3 Selecciona un elemento que editar.
4 Introduce la nueva información.

Borrar un contacto

1 Selecciona **inReach** > **Contactos**.
2 Selecciona un contacto.
3 Selecciona ☰ > **Borrar contacto**.

Uso de datos e historial

Puedes ver los detalles del plan y el uso en el dispositivo Montana 700i/710i/750i/760i.

Ver los detalles del plan

1 Selecciona 🏠.
2 Selecciona **inReach** > **Utilidades de inReach**.
3 Selecciona ⓘ.

Visualizar el uso de datos

Puedes ver el número de mensajes, los mensajes predeterminados y los puntos de track enviados durante el ciclo de facturación actual. El contador del uso de datos se restablece automáticamente al comienzo de cada ciclo de facturación.

1 Selecciona 🏠.
2 Selecciona **inReach** > **Utilidades de inReach**.
3 Selecciona 📊.

Visualizar las páginas principales

La información necesaria para utilizar el dispositivo se encuentra en las páginas principales. Las páginas predeterminadas incluyen el menú principal, el mapa, la brújula, el procesador de ruta y Destino.

- Selecciona los iconos de la barra **Favoritos** para desplazarte por las páginas principales.
- Mantén pulsado un icono de la barra **Favoritos** y arrástralo a una nueva ubicación para cambiar el orden de los iconos o borrar un icono.

  SUGERENCIA: también puedes seleccionar **Ajustes** > **Menús** > **Favoritos** para personalizar la barra Favoritos. Los iconos 🏠 y ☰ no pueden borrarse ni cambiarse.

Mapa

▲ representa tu ubicación en el mapa. A medida que te desplazas, ▲ se mueve y muestra el recorrido. En función del nivel de zoom, los nombres y los símbolos de los waypoints pueden aparecer en el mapa. Puedes ampliar el mapa para ver más detalles. Mientras navegas a un destino, tu ruta se marca con una línea de color en el mapa.

Gestionar mapas

1 Selecciona 🏠.
2 Selecciona **Ajustes** > **Administrador de mapas**.
3 Selecciona una opción:
   - Para descargar mapas premium y activar tu suscripción a Outdoor Maps+ para este dispositivo, selecciona **Outdoor Maps+** (*Descargar mapas*, página 50).
   - Para descargar mapas TopoActive, selecciona **Mapas TopoActive** (*Descargar mapas de TopoActive*, página 50).

Navegar con el mapa

1 Comienza a navegar hacia un destino (*Navegar a un destino*, página 24).
2 En el mapa, realiza al menos una de estas acciones:
   - Arrastra el mapa para ver distintas áreas.
   - Pellizca o extiende dos dedos sobre la pantalla táctil para acercar o alejar el mapa.
   - Selecciona ✚ o ▬ para acercar o alejar el mapa.
   - Toca dos veces el mapa para acercarlo rápidamente.
   - Selecciona una ubicación en el mapa (representada por una marca) y selecciona la barra de información situada en la parte superior de la pantalla para ver la información acerca de la ubicación seleccionada.
   - Selecciona para elegir qué capas de mapa se mostrarán en el mapa.

Configurar la página Mapa

En el mapa, selecciona ☰.

Detener navegación: detiene la navegación de la ruta actual.

Configuración del mapa: te permite acceder a ajustes de mapa adicionales (*Configurar el mapa*, página 15).

Medir distancia: te permite medir la distancia entre varias ubicaciones (*Medir la distancia en el mapa*, página 16).

Restablecer valores: restablece el mapa a la configuración predeterminada de fábrica.

Configurar el mapa

En el mapa, selecciona ☰. Selecciona **Configuración del mapa**.

Administrador de mapas: muestra las versiones de mapas descargadas. Con una suscripción a Outdoor Maps+, podrás descargar mapas adicionales (*Descargar mapas*, página 50).

Orientación: ajusta el modo en que se muestra el mapa en la página (*Cambio de la orientación del mapa*, página 16).

Controles: establece un control para mostrar en el mapa. Cada control muestra información diferente sobre la ruta o ubicación.

NOTA: los controles recuerdan la configuración personalizada. La configuración no se pierde cuando cambias de perfil (*Perfiles*, página 61).

Indicaciones por texto: establece el momento en el que las indicaciones por texto se muestran en el mapa.

Conf. avanz.: te permite personalizar la configuración avanzada del mapa (*Configurar ajustes avanzados de mapas*, página 15).

Configurar ajustes avanzados de mapas

En el mapa, selecciona ☰. Selecciona **Configuración del mapa** > **Conf. avanz.**.

Zoom automático: selecciona automáticamente el nivel de zoom pertinente para un uso óptimo en el mapa. Cuando la opción Desactivado está seleccionada, debes acercar y alejar la imagen manualmente.

Detalle: selecciona el nivel de detalle del mapa. Si optas por mostrar un nivel de detalle más elevado, es posible que el mapa tarde más en volver a trazarse.

Vehículo: establece el icono de posición que representa tu posición en el mapa. El icono predeterminado es un triángulo pequeño y azul.

Niveles de zoom: ajusta el nivel de zoom en el que se mostrarán los elementos del mapa. Los elementos del mapa no aparecen si el nivel de zoom del mapa es superior al nivel seleccionado.

Tamaño del texto: establece el tamaño de texto para elementos de mapa.

Velocidad del mapa: ajusta la velocidad a la que se traza el mapa. Cuanto mayor sea la velocidad de trazado del mapa, más se reduce la autonomía de la batería.

Cambio de la orientación del mapa

1 En el mapa, selecciona ☰.
2 Selecciona **Configuración del mapa** > **Orientación**.
3 Selecciona una opción:
   - Selecciona **Norte arriba** para mostrar el norte en la parte superior de la página.
   - Selecciona **Track arriba** para mostrar la dirección de desplazamiento actual en la parte superior de la página.
   - Selecciona **Modo para automóvil** para mostrar una perspectiva para automóvil con la dirección de desplazamiento en la parte superior.

Medir la distancia en el mapa

Puedes medir la distancia entre dos ubicaciones.

1 En el mapa, selecciona una ubicación.
2 Selecciona ☰ > **Medir distancia** > **Iniciar** > **Utilizar**.
3 Mueve la marca a otra ubicación en el mapa.

Brújula

Mientras navegas, ▲ indica el destino, independientemente de la dirección en la que te muevas. Si ▲ apunta hacia la parte superior de la brújula electrónica, significa que te estás desplazando directamente hacia tu destino. Si ▲ apunta hacia cualquier otra dirección, gira hasta que señale hacia la parte superior de la brújula.

Navegar con la brújula

Cuando navegas a un destino, ▲ señala al destino, independientemente de la dirección en la que te estés desplazando.

1 Comienza a navegar hacia un destino (*Navegar a un destino*, página 24).
2 En la pantalla de inicio, selecciona **Brújula**.
3 Gírala hasta que ▲ apunte hacia la parte superior de la brújula y continúa moviéndote en esa dirección hasta llegar al destino.

Configurar la brújula

En la brújula, selecciona ☰.

Sight N' Go: permite apuntar con el dispositivo a un objeto en la distancia y navegar utilizando dicho objeto como punto de referencia (*Navegar con Sight 'N Go*, página 17).

Detener navegación: detiene la navegación de la ruta actual.

Cambiar control: cambia el tema y la información que se muestra en los controles.

Ajustar escala: establece la escala de la distancia existente entre los puntos del indicador de desvío del trayecto al navegar con Sight N' Go.

Calibrar brújula: te permite calibrar la brújula si el funcionamiento de la brújula es irregular, por ejemplo, tras haber recorrido largas distancias o tras cambios de temperatura extremos (*Calibrar la brújula*, página 17).

Configuración de rumbo: te permite personalizar la configuración del rumbo de la brújula (*Configurar el rumbo*, página 17).

Bloquear campos de datos: bloquea los campos de datos. Puedes desbloquear los campos de datos para personalizarlos.

Restablecer valores: restablece la brújula a la configuración predeterminada de fábrica.

Navegar con Sight 'N Go

Puedes apuntar con el dispositivo a un objeto en la distancia con la dirección de la brújula fija, proyectar el objeto como un waypoint y navegar utilizando el objeto como punto de referencia.

1 En el menú de la brújula, selecciona ☰ > **Sight N' Go**.
2 Apunta con el dispositivo a un objeto.
3 Selecciona **Fijar dirección** > **Establecer trayecto**.
4 Navega utilizando la brújula.

Proyectar un waypoint desde tu ubicación actual

Puedes guardar un nuevo waypoint proyectando la distancia y el rumbo desde tu ubicación actual.

Por ejemplo, si deseas navegar hasta una ubicación que observas al otro lado de un río o arroyo, puedes proyectar un waypoint desde tu ubicación actual a la ubicación observada, y luego navegar hasta la nueva ubicación después de cruzar el río o el arroyo.

1 En el menú de la brújula, selecciona ☰ > **Sight N' Go**.
2 Apunta con el dispositivo a la nueva ubicación.
3 Selecciona **Fijar dirección** > **Proyectar waypoint**.
4 Selecciona una unidad de medida.
5 Introduce la distancia y selecciona ✔.
6 Selecciona **Guardar**.

Calibrar la brújula

Para poder calibrar la brújula electrónica, debes encontrarte en el exterior y alejado de objetos que influyan en campos magnéticos, tales como automóviles, edificios o tendidos eléctricos.

El dispositivo tiene una brújula electrónica de tres ejes. Debes calibrar la brújula después de recorrer largas distancias o experimentar cambios de temperatura.

1 En la brújula, selecciona ☰.
2 Selecciona **Calibrar brújula** > **Iniciar**.
3 Sigue las instrucciones que se muestran en la pantalla.

Configurar el rumbo

En la brújula, pulsa ☰ y, a continuación, **Configuración de rumbo**.

Pantalla: establece el tipo de rumbo direccional que se muestra en la brújula.

Referencia norte: establece la referencia del norte que utiliza la brújula.

Línea Goto/Puntero: establece el comportamiento del puntero que aparece en el mapa. Rumbo al punto intermedio apunta hacia la dirección de tu destino. Trayecto (CDI) muestra tu relación respecto a la línea de trayecto que conduce al destino.

Brújula: cambia automáticamente de una brújula electrónica a una brújula GPS cuando te desplazas a una velocidad mayor durante un periodo de tiempo determinado.

Calibrar brújula: te permite calibrar la brújula si el funcionamiento de la brújula es irregular, por ejemplo, tras haber recorrido largas distancias o tras cambios de temperatura extremos (*Calibrar la brújula*, página 17).

Usar el puntero de trayecto

El puntero de trayecto resulta muy útil cuando navegas hacia tu destino en línea recta, como cuando navegas por agua. Puede ayudarte a navegar de vuelta a la línea de trayecto cuando te desvías para evitar obstáculos o elementos peligrosos.

1
2 Selecciona ☰ para abrir el menú de opciones.
3 Selecciona **Configuración de rumbo** > **Línea Goto/Puntero** > **Trayecto (CDI)** para activar el puntero de trayecto.

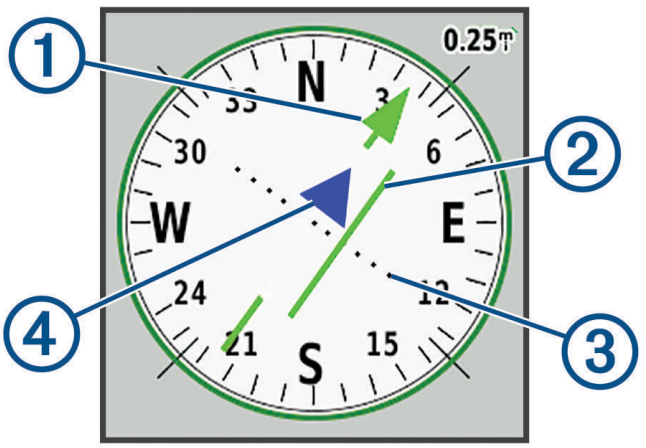

1	Puntero de la línea de trayecto. Indica la dirección de la línea de trayecto deseada desde tu punto de inicio al siguiente waypoint.
2	Indicador de desvío de trayecto (CDI). Indica la ubicación de la línea de trayecto deseada en relación a tu ubicación. Si el CDI está alineado con el puntero de la línea de trayecto, vas por el trayecto correcto.
3	Distancia de desvío de trayecto. Los puntos indican la distancia de desviación del trayecto. La distancia representada por cada punto se indica en la escala de la esquina superior derecha.
4	Indicador de/hacia. Indica si has pasado el siguiente waypoint.

Procesador de ruta

El procesador de ruta muestra la velocidad actual, la velocidad media, el cuentakilómetros de ruta y otras estadísticas útiles. Puedes personalizar el diseño del procesador de ruta, los controles y los campos de datos.

Configurar el procesador de ruta

En la página del procesador de ruta, selecciona ☰.

Restablecer: restablece todos los valores del procesador de ruta a cero. Para que la información sea precisa, restablece la información de ruta antes de emprender una ruta.

Cambiar control: cambia el tema y la información que se muestra en los controles.

NOTA: los controles recuerdan la configuración personalizada. La configuración no se pierde cuando cambias de perfil (*Perfiles*, página 61).

Bloquear campos de datos: bloquea los campos de datos. Puedes desbloquear los campos de datos para personalizarlos.

Insertar página: inserta una página adicional de campos de datos personalizables.

Borrar página: borra una página adicional de campos de datos personalizables.

Más datos: añade campos de datos adicionales al procesador de ruta.

Menos datos: borra campos de datos del procesador de ruta.

Restablecer valores: restablece el procesador de ruta a la configuración predeterminada de fábrica.

Altímetro

De forma predeterminada, la gráfica de altímetro muestra la altitud de la distancia recorrida. Puedes personalizar la configuración del altímetro (*Configurar el altímetro*, página 19). Puedes seleccionar cualquier punto de la gráfica para ver detalles sobre dicho punto.

Puedes personalizar la barra de favoritos para añadir la página Altímetro (*Personalizar la barra de favoritos*, página 60).

Configurar la gráfica de altímetro

En el altímetro, selecciona ☰.

Restablecer: restablece los datos del altímetro, incluidos los relacionados con waypoints, tracks y trayectos.

Configurar altímetro: te permite acceder a ajustes de altímetro adicionales (*Configurar el altímetro*, página 19).

Restablecer valores: restablece el altímetro a la configuración predeterminada de fábrica.

Configurar el altímetro

En el altímetro, pulsa ☰ > **Configurar altímetro**.

Calibración automática: Una vez permite que el altímetro se calibre automáticamente una vez al iniciar una actividad. Continuo permite que el altímetro se calibre durante la actividad.

Modo barómetro: Altitud variable permite que el barómetro mida los cambios de altura cuando te desplazas. Altura fija supone que el dispositivo está parado en una altitud fija, por lo que la presión barométrica solo debería cambiar debido a condiciones meteorológicas.

Tendencia de presión: establece cómo registra el dispositivo los datos de presión. Guardar siempre registra todos los datos de presión. Esto puede ser útil cuando realices un seguimiento de frentes de presión.

Tipo de gráfica: registra los cambios de altitud a lo largo de un periodo de tiempo o distancia y la presión barométrica o los cambios de la presión atmosférica a lo largo de un periodo de tiempo.

Calibrar altímetro: te permite calibrar el altímetro barométrico manualmente (*Calibrar el altímetro barométrico*, página 19).

Calibrar el altímetro barométrico

Puedes calibrar el altímetro barométrico de forma manual si conoces la altitud o la presión barométrica correctas.

1. Dirígete a una ubicación en la que conozcas la altitud o la presión barométrica.
2. En el altímetro, selecciona ☰ > **Configurar altímetro** > **Calibrar altímetro**.
3. Sigue las instrucciones que se muestran en la pantalla.

Funciones de conectividad

El dispositivo Montana dispone de funciones de conectividad cuando se conecta a una red inalámbrica o a un smartphone compatible mediante la tecnología Bluetooth. Algunas funciones requieren la instalación de la aplicación Garmin Messenger en el smartphone. Algunas funciones requieren la instalación de la aplicación Garmin Explore en el smartphone. Visita garmin.com/apps para obtener más información.

Garmin Messenger: la aplicación Garmin Messenger te permite redactar y enviar mensajes a través del smartphone, así como sincronizar los contactos y los mensajes predeterminados.

Garmin Explore: la aplicación Garmin Explore sincroniza y comparte waypoints, trayectos y colecciones con tu dispositivo. También permite descargar mapas en el smartphone para acceder a ellos sin conexión.

Sensores Bluetooth: te permite conectar sensores compatibles con Bluetooth, como un monitor de frecuencia cardiaca.

Connect IQ™: permite ampliar las funciones del dispositivo con widgets, campos de datos y aplicaciones a través de la aplicación Connect IQ.

Descargas EPO: permite descargar un archivo de predicción de órbita para localizar rápidamente satélites GPS y reducir el tiempo necesario para obtener un punto de GPS inicial a través de la aplicación Garmin Explore o cuando estés conectado a una red Wi-Fi.

Outdoor Maps+: te permite descargar imágenes por satélite gratuitas o datos de mapas premium mediante una suscripción a Outdoor Maps+ al conectarte a una red Wi-Fi.

Datos de geocaché en vivo: a través de la aplicación Garmin Explore o al estar conectado a una red Wi-Fi, permite el acceso a servicios de pago o gratuitos sin suscripción para ver los datos de geocaché en vivo desde www.geocaching.com.

Seguimiento: te permite grabar los puntos de track y transmitirlos a través de la red de satélites Iridium. Puedes invitar a contactos a seguir tus pasos enviándoles un mensaje de inReach desde este campo. Esta función permite que tus contactos vean tus datos en tiempo real en una página web de seguimiento.

Notificaciones del smartphone: si utilizas la aplicación Garmin Explore, se mostrarán notificaciones y mensajes del teléfono en tu dispositivo Montana.

Actualizaciones de software: permite recibir actualizaciones de software para tu dispositivo a través de la aplicación Garmin Explore o cuando estés conectado a una red Wi-Fi.

Tiempo activo: permite ver las condiciones y las previsiones meteorológicas actuales a través de la aplicación Garmin Explore o cuando estés conectado a una red Wi-Fi.

Meteorología inReach: te permite recibir información meteorológica a través de tu suscripción a inReach. Puedes solicitar una previsión meteorológica.

Requisitos de funciones de conectividad

Algunas funciones requieren un smartphone y una aplicación Garmin en tu smartphone.

Función	Conectada con un teléfono vinculado	Conectada a una red Wi-Fi
Carga de actividades en Garmin Connect™	Sí	Sí
Actualizaciones de software	Sí	Sí
Descargas EPO	Sí	Sí
Datos de geocaché en vivo	Sí	Sí
El tiempo	Sí	Sí
Notificaciones del smartphone	Sí[1]	No
Connect IQ	Sí	No
Outdoor Maps+	Sí[2]	Sí[3]

Vincular un smartphone con el dispositivo

1. El smartphone compatible debe estar a una distancia máxima de 10 m (33 ft) del dispositivo.
2. En tu smartphone compatible, activa la tecnología Bluetooth, descarga y abre la aplicación Garmin Explore o Garmin Connect.
3. En el dispositivo Montana, selecciona **Ajustes** > **Vincular smartphone** > **Vincular**.
4. En la aplicación, selecciona la opción Dispositivos y sigue las instrucciones que aparecen en pantalla para vincular el dispositivo.

Notificaciones del teléfono

Para recibir las notificaciones del teléfono, es necesario vincular un smartphone compatible que se encuentre dentro del alcance Bluetooth con el dispositivo. Cuando tu teléfono recibe mensajes, se envían notificaciones a tu dispositivo.

Ver las notificaciones del teléfono

Para poder ver las notificaciones, debes vincular el dispositivo con un smartphone compatible.

1. Pulsa ⓘ o desliza hacia abajo desde la parte superior de la pantalla para abrir la página de estado.
2. Selecciona **Notificaciones**.
3. Selecciona una notificación.

Ocultar notificaciones

Las notificaciones se activan de forma predeterminada al vincular el dispositivo con un smartphone compatible. Puedes ocultar las notificaciones para que no aparezcan en la pantalla del dispositivo.

1. Selecciona **Ajustes** > **Teléfono**.
2. Selecciona **Notificaciones** para desactivar las notificaciones en el dispositivo.

[1] El dispositivo recibe notificaciones del teléfono directamente desde un teléfono iOS® vinculado, así como a través de la aplicación Garmin Connect en un teléfono Android™.
[2] Necesario para activar tu suscripción.
[3] Necesario para descargar mapas.

Gestionar las notificaciones

Puedes utilizar tu smartphone compatible para gestionar las notificaciones que aparecen en tu dispositivo Montana.

Selecciona una opción:

- Si usas un iPhone®, accede a la configuración de notificaciones de iOS y selecciona las que quieres que aparezcan en el smartphone y el dispositivo.

  NOTA: todas las notificaciones que actives en iPhone también se mostrarán en el dispositivo.
- Si usas un smartphone Android, en la aplicación Garmin Connect, selecciona ••• > **Configuración** > **Notificaciones inteligentes** > **Notificaciones de aplicaciones** y selecciona las que deseas que aparezcan en el dispositivo.

Conectarse a una red inalámbrica

1. Selecciona **Ajustes** > **Wi-Fi**.
2. Si es necesario, selecciona el control para activar la tecnología Wi-Fi.
3. Selecciona **Añadir red**.
4. Selecciona una opción:
   - Para seleccionar una red de difusión inalámbrica, selecciona una red inalámbrica de la lista e introduce la contraseña si es necesario.
   - Para seleccionar una red de no difusión inalámbrica, selecciona ☰ > **Añadir red** e introduce el SSID de la red y la contraseña.

El dispositivo guarda la información de la red y se conecta automáticamente cuando vuelves a ese lugar posteriormente.

Configurar la conectividad Wi-Fi

Para poder utilizar las funciones Wi-Fi, primero debes configurar la conexión Wi-Fi con la aplicación Garmin Express™.

1. Visita garmin.com/express y descarga la aplicación Garmin Express.
2. Selecciona el dispositivo.
3. Selecciona **Herramientas** > **Utilidades**.
4. Sigue las instrucciones que aparecen en pantalla para configurar la conectividad Wi-Fi con la aplicación Garmin Express.

Funciones de Connect IQ

Puedes añadir funciones de Connect IQ al dispositivo desde Garmin u otros proveedores a través de la aplicación Connect IQ. Puedes personalizar el dispositivo con campos de datos, widgets y aplicaciones.

Campos de datos: te permiten descargar nuevos campos para mostrar los datos del sensor, la actividad y el historial de nuevas y distintas maneras. Puedes añadir campos de datos de Connect IQ a las páginas y funciones integradas.

Widgets: ofrecen información de un vistazo, incluidos los datos y las notificaciones del sensor.

Aplicaciones: añaden funciones interactivas al dispositivo, como nuevos tipos de actividades de fitness y al aire libre.

Descargar funciones de Connect IQ

Para poder descargar funciones de la aplicación Connect IQ, debes vincular el dispositivo Montana con tu smartphone (*Vincular un smartphone con el dispositivo*, página 21).

1. Desde la tienda de aplicaciones de tu smartphone, instala y abre la aplicación Connect IQ.
2. Si es necesario, selecciona tu dispositivo.
3. Selecciona una función Connect IQ.
4. Sigue las instrucciones que se muestran en la pantalla.

Descargar funciones Connect IQ desde tu ordenador

1 Conecta el dispositivo al ordenador mediante un cable USB.
2 Visita apps.garmin.com y regístrate.
3 Selecciona una función Connect IQ y descárgala.
4 Sigue las instrucciones que se muestran en la pantalla.

Garmin Explore

El sitio web y la aplicación Garmin Explore te permiten crear trayectos, waypoints y colecciones, planificar viajes, sincronizar tracks, cargar actividades y usar el almacenamiento en la nube. Ofrecen funciones de planificación avanzadas tanto en línea como sin conexión, al permitir compartir y sincronizar la información con un dispositivo Garmin compatible. Puedes usar la aplicación para descargar mapas, de manera que puedas acceder a ellos sin conexión y navegar a cualquier lugar sin usar tu servicio móvil.

Puedes descargar la aplicación Garmin Explore en la tienda de aplicaciones de tu smartphone o desde explore.garmin.com.

Auriculares inalámbricos

El dispositivo puede enviar indicaciones de audio de navegación a unos auriculares inalámbricos con Bluetooth.

Vincular auriculares inalámbricos con el dispositivo

Antes de poder recibir indicaciones de navegación a través de los auriculares, debes vincular el dispositivo con unos auriculares compatibles con tecnología Bluetooth.

NOTA: solo pueden activarse unos auriculares a la vez.

1 Coloca los auriculares y el dispositivo Montana a 10 m (33 ft) el uno del otro.
2 En los auriculares, activa la tecnología Bluetooth y permite que sean visibles a otros dispositivos Bluetooth.
3 En el dispositivo Montana, selecciona **Ajustes** > **Audio Bluetooth** > **Dispositivo de audio** > **Añadir dispositivo**.
   Aparece una lista de los dispositivos Bluetooth cercanos.
4 Selecciona los auriculares en la lista.

El dispositivo envía indicaciones de navegación a los auriculares mientras te desplazas por la ruta.

Desconectar o extraer auriculares inalámbricos

1 Selecciona **Ajustes** > **Audio Bluetooth** > **Dispositivo de audio**.
2 Selecciona los auriculares.
3 Selecciona una opción:
   - Para desconectar temporalmente unos auriculares sin borrarlos de la lista de dispositivos vinculados, selecciona **Desconectar dispositivo**.
   - Para borrar un auricular de la lista de dispositivos vinculados, selecciona **Borrar**.

Navegación

Puedes utilizar las funciones de navegación GPS del dispositivo para navegar por una actividad, una ruta o un trayecto guardados.

- El dispositivo registra tu recorrido como una actividad. Las actividades utilizan la navegación por tramos. Al navegar por una actividad guardada, no se puede volver a calcular (*Registros*, página 31).
- Una ruta es una secuencia de waypoints o ubicaciones que te llevan a tu destino. Si te sales de la ruta original, el dispositivo calcula de nuevo la ruta y te ofrece nuevas indicaciones (*Rutas*, página 28).
- Un trayecto puede tener varios destinos, y se puede crear de punto a punto o en carreteras en las que se pueden establecer rutas. Al navegar por un trayecto guardado, puedes elegir entre navegar por la ruta directa sin ajustes de mapa ni nuevos cálculos, o seguir carreteras y senderos con nuevos cálculos según sea necesario. Puedes convertir las actividades y rutas guardadas en trayectos (*Trayectos*, página 34).

Página Destino

Puedes utilizar la página 🔍 para encontrar un destino al que navegar. No todas las categorías de Destino estarán disponibles en todas las áreas y mapas.

Navegar a un destino

1 Selecciona 🔍.
2 Selecciona una categoría.
3 Si es necesario, selecciona ☰ > **Escribir búsqueda** y, a continuación, introduce el nombre del destino entero o en parte.
4 Selecciona un destino.
5 Selecciona **Ir**.
6 Si es necesario, selecciona el tipo de actividad.
7 Si es necesario, selecciona el método de cálculo de la ruta.
   La ruta se indica mediante una línea de color en el mapa.
8 Navega utilizando el mapa (*Navegar con el mapa*, página 15) o la brújula (*Navegar con la brújula*, página 16).

Detener la navegación

Desde el mapa o la brújula, selecciona ☰ > **Detener navegación**.

Buscar una dirección

Puedes utilizar los mapas preinstalados de City Navigator® en el dispositivo Montana 700i/710i/750i/760i para buscar direcciones.

Puedes comprar mapas de City Navigator para el dispositivo Montana 700/710. Consulta *Mapas opcionales*, página 24 para obtener más información.

NOTA: por defecto, el dispositivo busca direcciones cerca de tu ubicación actual. Si la dirección está en otra ciudad o estado, quizá tengas que buscar una ubicación cercana a ese punto (*Buscar ubicaciones próximas a otra*, página 25).

1 Selecciona 🔍 > **Direcciones**.
2 Selecciona **Área de búsqueda** y, a continuación, selecciona una opción:
   - Selecciona **Introducir ciudad/código postal** e introduce la ciudad o el código postal.
   - Selecciona **Introducir región/provincia** e introduce la región o la provincia.
3 Selecciona **Número** e introduce el número de vivienda.
4 Selecciona **Nombre de la calle** e introduce la calle.

Navegar por carreteras

Para navegar por las calles, debes tener los mapas City Navigator u otro tipo de mapa con las rutas de las calles instaladas.

1 Selecciona **Cambio de perfil** > **Conducción**.
2 Selecciona un destino.
3 Navega usando el mapa.
   Los giros aparecen en la barra de texto situada en la parte superior del mapa. Los tonos audibles señalan giros de la ruta.

Mapas opcionales

Puedes utilizar mapas adicionales en el dispositivo, como Outdoor Maps+, City Navigator y mapas detallados de Garmin HuntView™ Plus. Los mapas detallados pueden contener puntos de interés adicionales, como restaurantes o servicios náuticos. Para obtener más información, visita buy.garmin.com o ponte en contacto con tu distribuidor de Garmin.

Mostrar y ocultar datos de mapas

Si tienes instalados varios mapas en el dispositivo, puedes elegir los datos de mapa que desees mostrar en el mapa.

1 En el mapa, selecciona .
2 Selecciona la capa del mapa para mostrar u ocultar los datos del mapa.

Buscar ubicaciones próximas a otra

1 Selecciona .
2 Selecciona para abrir el menú de opciones.
3 Selecciona **Buscar próximo a** y selecciona una opción.
4 Selecciona una ubicación.

Waypoints

Los waypoints son ubicaciones que se graban y se guardan en el dispositivo. Los waypoints pueden marcar dónde estás, a dónde vas o dónde has estado.

Guardar la ubicación actual como waypoint

1 Selecciona **Marcar waypoint**.
2 Si es necesario, selecciona un campo para editar la información sobre el waypoint, como el nombre o la ubicación.
3 Selecciona **Guardar**.

Guardar una ubicación del mapa como waypoint

Puedes guardar una ubicación del mapa como waypoint.

1
2 Toca la pantalla para seleccionar una ubicación.
3 Selecciona la barra de información situada en la parte superior de la pantalla.
4 Selecciona para abrir el menú de opciones.
5 Selecciona **Guardar como waypoint**.

Navegar a un waypoint

1 Selecciona > **Waypoints**.
2 Selecciona un waypoint.
3 Selecciona **Ir**.
   De forma predeterminada, la ruta hacia el waypoint se indica mediante una línea recta de color en el mapa.

Buscar un waypoint guardado

1 Selecciona .
2 Selecciona **Waypoint Manager**.
3 Selecciona para abrir el menú de opciones.
4 Si es necesario, selecciona una opción:
   - Selecciona **Escribir búsqueda** para buscar empleando el nombre de un waypoint.
   - Selecciona **Seleccionar símbolo** para buscar usando el símbolo de un waypoint.
   - Selecciona **Buscar próximo a** para buscar cerca de una ubicación encontrada recientemente, u otro waypoint, tu ubicación actual o un punto del mapa.
   - Selecciona **Ordenar** para ver la lista de waypoints según la distancia más corta o en orden alfabético.
5 Selecciona un waypoint de la lista.

Editar un waypoint

1 Selecciona .
2 Selecciona **Waypoint Manager**.
3 Selecciona un waypoint guardado.
4 Selecciona un elemento que quieras editar, como el nombre o la ubicación.
5 Introduce la nueva información y selecciona ✔.

Borrar un waypoint

1 Selecciona **Waypoint Manager** > ☰ > **Borrar**.
2 Selecciona una opción:
   - Para borrar un waypoint, selecciona un waypoint.
   - Para borrar varios waypoints, selecciona varios waypoints.
   - Para borrar todos los waypoints, selecciona **Selec. todo**.
3 Selecciona **Borrar**.

Cambiar la foto de un waypoint

1 Selecciona .
2 Selecciona **Waypoint Manager**.
3 Selecciona un waypoint.
4 Selecciona ☰ para abrir el menú de opciones.
5 Selecciona **Cambiar foto**.
6 Selecciona una foto.
7 Selecciona **Utilizar**.

Aumentar la precisión de la ubicación de un waypoint

Puedes aumentar la precisión de la ubicación de un waypoint calculando el promedio de los datos de ubicación. Al calcular el promedio, el dispositivo realiza varias lecturas GPS en la misma ubicación y utiliza el valor promedio para proporcionar más precisión.

1 Selecciona **Waypoint Manager**.
2 Selecciona un waypoint.
3 Selecciona ☰ > **Promediar ubicación**.
4 Desplázate a la ubicación del waypoint.
5 Selecciona **Iniciar**.
6 Sigue las instrucciones que se muestran en la pantalla.
7 Cuando la barra de estado de fiabilidad alcance el 100 %, selecciona **Guardar**.

Para obtener un resultado óptimo, recoge de cuatro a ocho muestras para el waypoint, esperando al menos 90 minutos entre unas y otras.

Proyectar un waypoint desde un waypoint guardado

Puedes guardar un nuevo waypoint proyectando la distancia y el rumbo desde un waypoint guardado hasta una ubicación nueva.

1 Selecciona .
2 Selecciona **Waypoint Manager**.
3 Selecciona un waypoint.
4 Selecciona para abrir el menú de opciones.
5 Selecciona **Proyectar waypoint**.
6 Introduce el rumbo y selecciona ✔.
7 Selecciona una unidad de medida.
8 Introduce la distancia y selecciona ✔.
9 Selecciona **Guardar**.

Desplazar un waypoint en el mapa

1 Selecciona .
2 Selecciona **Waypoint Manager**.
3 Selecciona un waypoint.
4 Selecciona para abrir el menú de opciones.
5 Selecciona **Mover waypoint**.
6 Toca la pantalla para seleccionar una nueva ubicación del mapa.
7 Selecciona **Mover**.

Buscar ubicaciones próximas a un waypoint

1 Selecciona .
2 Selecciona **Waypoint Manager**.
3 Selecciona un waypoint.
4 Selecciona para abrir el menú de opciones.
5 Selecciona **Buscar cerca de aquí**.
6 Selecciona una categoría.

La lista muestra las ubicaciones cercanas al waypoint seleccionado.

Configurar una alarma de proximidad de waypoint

Puedes añadir una alarma de proximidad para un waypoint. Las alarmas de proximidad te avisan cuando estás dentro de una distancia concreta de una ubicación específica.

1 Selecciona .
2 Selecciona **Waypoint Manager**.
3 Selecciona un waypoint.
4 Selecciona para abrir el menú de opciones.
5 Selecciona **Establecer proximidad**.
6 Introduce el radio.

Al entrar en un área con una alarma de proximidad, el dispositivo emitirá un tono.

Añadir un waypoint a una ruta

1 Selecciona .
2 Selecciona **Waypoint Manager**.
3 Selecciona un waypoint.
4 Selecciona para abrir el menú de opciones.
5 Selecciona **Añadir a ruta**.
6 Selecciona una ruta.

Cambiar la posición de un waypoint a tu ubicación actual

Puedes cambiar la posición de un waypoint. Por ejemplo, si mueves tu vehículo, puedes cambiar la ubicación a tu posición actual.

1 Selecciona .
2 Selecciona **Waypoint Manager**.
3 Selecciona un waypoint.
4 Selecciona para abrir el menú de opciones.
5 Selecciona **Reposición aquí**.

La ubicación del waypoint cambia a tu ubicación actual.

Rutas

Una ruta es una secuencia de puntos intermedios o ubicaciones que te llevan a tu destino final. Las rutas se guardan como archivos GPX en el dispositivo.

Crear una ruta

1 Selecciona **Planificador de ruta** > **Crear ruta** > **Añadir punto**.
2 Selecciona una categoría.
3 Selecciona el primer punto de la ruta.
4 Selecciona **Añadir**.
5 Selecciona **Añadir punto** para añadir puntos adicionales a la ruta.
6 Selecciona **Hecho**.
7 Edita el nombre de la ruta si es necesario y selecciona para guardar la ruta.

Crear una ruta utilizando el mapa

1 Selecciona **Planificador de ruta** > **Crear ruta** > **Añadir punto** > **Usar mapa**.
2 Selecciona un punto en el mapa.
3 Selecciona **Añadir**.
4 Mueve el mapa y selecciona puntos adicionales en el mapa para añadirlos a la ruta.
5 Selecciona > **Hecho**.
6 Edita el nombre de la ruta si es necesario y selecciona para guardar la ruta.

Crear una ruta de ida y vuelta

El dispositivo puede crear una ruta de ida y vuelta basándose en una distancia específica y en la ubicación de inicio.

1 Selecciona 🔍 > **Ruta de ida y vuelta**.
2 Selecciona **Distancia** e introduce la distancia total de la ruta.
3 Selecciona **Ubicación de inicio**.
4 Selecciona una opción:
   - Selecciona **Ubicación actual**.

     NOTA: en el caso de que el dispositivo no pueda detectar señales de satélite para determinar tu ubicación actual, te preguntará si deseas utilizar la última ubicación conocida o seleccionar una ubicación en el mapa .
   - Selecciona **Usar mapa** para seleccionar una ubicación en el mapa.
5 Si es necesario, selecciona **Actividad** para cambiar el tipo de actividad en el cálculo de ruta.
6 Selecciona **Buscar**.

   El dispositivo crea hasta tres trayectos.

   SUGERENCIA: puedes seleccionar Buscar de nuevo para generar rutas diferentes.
7 Selecciona una ruta para verla en el mapa.
8 Selecciona **Ir**.

Navegación por una ruta guardada

1 Selecciona 🔍.
2 Selecciona **Rutas**.
3 Selecciona una ruta.
4 Selecciona **Ir**.

   De forma predeterminada, la ruta se indica mediante una línea recta de color en el mapa.

Adición de puntos a una ruta

1 Cuando estés navegando por una ruta, selecciona cualquier ubicación en el mapa.
2 Selecciona la barra de información situada en la parte superior de la pantalla.
3 Selecciona **Ir**.
4 Selecciona una opción:
   - Para añadir un destino intermedio a la ruta actual, selecciona **Añadir como punto de vía**.
   - Para cambiar el destino de la ruta actual al nuevo punto, selecciona **Establecer como nuevo destino**.

Visualizar la ruta activa

1 Empieza a navegar por una ruta (*Navegación por una ruta guardada*, página 29).
2 Selecciona 🏠.
3 Selecciona **Ruta activa**.

   Puede que necesites añadir esta aplicación a la pantalla de inicio antes de seleccionarla (*Personalizar el menú principal*, página 41).
4 Selecciona un punto de la ruta para ver detalles adicionales.

Editar una ruta

1 Selecciona **Planificador de ruta**.
2 Selecciona una ruta.
3 Selecciona el nombre de la ruta para editarla (opcional).
4 Selecciona **Editar ruta**.
5 Selecciona un punto.
6 Selecciona una opción:
   - Para ver el punto en el mapa, selecciona **Revisar**.
   - Para cambiar el orden de los puntos en la ruta, selecciona **Mover arriba** o **Mover abajo**.
   - Para introducir un punto adicional en la ruta, selecciona **Insertar antes**.
     El punto adicional se introduce antes del punto que estás editando.
   - Para borrar el punto de la ruta, selecciona **Borrar**.
7 Selecciona **Hecho** para guardar la ruta.

Visualizar una ruta en el mapa

1 Selecciona .
2 Selecciona **Planificador de ruta**.
3 Selecciona una ruta.
4 Selecciona la pestaña del mapa.

Ver la gráfica de altitud de una ruta

La gráfica de altura muestra las altitudes de una ruta en base a la configuración de tu ruta. Si el navegador está configurado para rutas directas, la gráfica de altitud muestra las altitudes en línea recta entre los puntos de la ruta. Si tu dispositivo está configurado para rutas en carretera, la gráfica de altitud muestra las altitudes a lo largo de las carreteras que se incluyen en tu ruta.

1 Selecciona .
2 Selecciona **Planificador de ruta**.
3 Selecciona una ruta.
4 Selecciona la pestaña de gráfica de altura.

Invertir una ruta

Puedes cambiar los puntos de inicio y final de tu ruta para navegar por ella en orden inverso.

1 Selecciona .
2 Selecciona **Planificador de ruta**.
3 Selecciona una ruta.
4 Selecciona para abrir el menú de opciones.
5 Selecciona **Invertir ruta**.

Borrar una ruta

1 Selecciona .
2 Selecciona **Planificador de ruta**.
3 Selecciona una ruta.
4 Selecciona para abrir el menú de opciones.
5 Selecciona **Borrar**.

Registros

El dispositivo registra tu recorrido como una actividad. Las actividades contienen información sobre los puntos del recorrido registrado, incluido el tiempo y la ubicación de cada punto. Las actividades se guardan como archivos FIT en el dispositivo.

Configurar la grabación

Selecciona . Selecciona **Ajustes** > **Registro**.

Método de grabación: establece el método de grabación. La opción Automático registra los puntos a una velocidad variable para crear una representación óptima del recorrido. También puedes registrar puntos en intervalos de tiempo o distancia específicos.

Intervalo: establece la velocidad de grabación. Al registrar puntos con mayor frecuencia, se crea un recorrido más detallado, pero el registro de grabación se llena más rápidamente.

Auto Pause: configura el dispositivo para detener la grabación del recorrido si no estás en movimiento.

Inicio automático: configura el dispositivo para iniciar automáticamente una nueva grabación al finalizar la anterior.

Tipo de actividad: establece el tipo de actividad predeterminada para el dispositivo.

Conf. avanz.: te permite personalizar ajustes de grabación adicionales (*Configurar la grabación avanzada*, página 31).

Configurar la grabación avanzada

Selecciona . Selecciona **Ajustes** > **Registro** > **Conf. avanz.**.

Formato de salida: configura el dispositivo para que la grabación se guarde como archivo FIT o GPX y FIT (*Tipos de archivo*, página 65). La opción FIT registra tu actividad con información deportiva adaptada para la aplicación Garmin Connect y puede utilizarse para la navegación. La opción FIT y GPX registra tu actividad como un track tradicional que puede visualizarse en el mapa y usarse para la navegación y como una actividad con información deportiva.

Guardado automático: establece una programación automática para guardar las grabaciones. Esto ayuda a organizar los viajes y a ahorrar espacio en la memoria (*Configurar el guardado automático*, página 31).

Grabar ruta: establece una opción de grabación de ruta.

Restablecer datos grabados: establece una opción de restablecimiento. La opción Actividad y ruta restablece los datos de grabación y ruta al finalizar la grabación activa. La opción Notificado te solicita que selecciones los datos que deseas restablecer.

Configurar el guardado automático

Selecciona . Selecciona **Ajustes** > **Registro** > **Conf. avanz.** > **Guardado automático**.

Cuando esté lleno: guarda automáticamente la grabación actual e inicia una nueva cuando la grabación actual está cerca de 20 000 puntos de track.

Automático: guarda automáticamente la grabación actual en función de su longitud y el número de puntos de track tomados.

Diario: guarda automáticamente la grabación del día anterior e inicia una nueva al encender el dispositivo en un día nuevo.

Semanal: guarda automáticamente la grabación de la semana anterior e inicia una nueva al encender el dispositivo en una semana nueva.

Nunca: nunca guarda la grabación actual automáticamente.

Cuando la grabación actual se acerca a 20 000 puntos de track, el dispositivo filtra el track activo para borrar puntos redundantes, al tiempo que conserva la forma y el historial de la grabación. Los puntos sin filtrar se guardan en un archivo temporal GPX y FIT que se guarda o se descarta cuando se detiene la grabación.

NOTA: al importar actividades FIT o tracks GPX con más de 20 000 puntos de track, el dispositivo filtra la línea para que quepa en la memoria del dispositivo y mejora el rendimiento del trazado del mapa, al tiempo que conserva la forma y el historial de la grabación. Los archivos FIT y GPX conservan todos sus puntos de track originales.

Visualizar la actividad actual

De forma predeterminada, el dispositivo empezará automáticamente a grabar la ruta como si fuera una actividad cuando se encienda y haya adquirido la señal de los satélites. Puedes detener e iniciar la grabación de forma manual.

1 Selecciona para abrir la página de estado.
2 Selecciona **Registrando actividad**.
3 Selecciona una opción:
   - Para controlar el registro de la actividad actual, selecciona .
   - Para ver los campos de datos de la actividad, selecciona .
   - Para ver la actividad actual en el mapa, selecciona .
   - Para ver la gráfica de altura de la actividad actual, selecciona .

Personalizar el registro de actividades

Puedes personalizar la forma en la que el dispositivo muestra y registra las actividades.

1 Selecciona para abrir la página de estado.
2 Selecciona **Registrando actividad** > .
3 Selecciona una opción:
   - Para cambiar el color de la línea de la actividad en el mapa, selecciona **Color**.
   - Para mostrar una línea en el mapa que indique la actividad, selecciona **Mostrados en el mapa**.
4 Selecciona > **Configuración de actividades** > **Método de grabación**.
5 Selecciona una opción:
   - Para registrar actividades a una velocidad variable y crear una representación óptima de las actividades, selecciona **Automático**.
   - Para registrar actividades a una distancia específica, selecciona **Distancia**.
   - Para registrar actividades en un tiempo específico, selecciona **Hora**.
6 Selecciona **Intervalo**.
7 Realiza una de las siguientes acciones:
   - Si has seleccionado **Automático** en **Método de grabación**, selecciona una opción para registrar actividades con más o menos frecuencia.

     NOTA: el intervalo **Con la máx. frecuencia** registrará la mayor cantidad posible de detalles de la actividad, pero llenará antes la memoria del dispositivo.
   - Si has seleccionado **Distancia** o **Hora** en **Método de grabación**, introduce un valor y selecciona .

Navegar con TracBack®

Mientras navegas, puedes navegar de vuelta al inicio de la actividad. Esta opción puede ser útil para encontrar el camino de vuelta al campamento o al inicio del sendero.

1 Selecciona para abrir la página de estado.
2 Selecciona **Registrando actividad** > > **TracBack**.
3 Navega utilizando el mapa o la brújula.

Guardar la actividad actual

1 Selecciona para abrir la página de estado.
2 Selecciona **Registrando actividad** > .
3 Selecciona una opción:
   - Selecciona para guardar la actividad completa.
   - Selecciona > **Guardar parte** y selecciona una parte.

Suprimir la actividad actual

1 Selecciona para abrir la página de estado.
2 Selecciona **Registrando actividad**.
3 Selecciona > > **Suprimir**.

Historial

El historial incluye información sobre la fecha, la hora, la distancia, las calorías, la velocidad o el ritmo medio, el ascenso, el descenso e información sobre el sensor inalámbrico.

NOTA: el historial no se graba mientras el temporizador se encuentra detenido o en pausa.

Cuando la memoria del dispositivo esté llena, se mostrará un mensaje. El dispositivo no borra ni sobrescribe automáticamente el historial. Puedes cargar periódicamente el historial a Garmin Connect para registrar todos tus datos de actividad (*Usar Garmin Connect*, página 67).

Visualizar información de las actividades

1 Selecciona **Act registr.**.
2 Selecciona una actividad.
3 Selecciona .

Visualizar la gráfica de altura de una actividad

1 Selecciona **Act registr.**.
2 Selecciona una actividad.
3 Selecciona .

Guardar una ubicación desde una actividad

1 Selecciona **Act registr.**.
2 Selecciona una actividad.
3 Selecciona .
4 Selecciona una ubicación en la actividad.
5 Selecciona la información de la ubicación situada en la parte superior del mapa.
Aparece la información sobre la ubicación seleccionada.
6 Selecciona > **Guardar como waypoint**.

Crear un track a partir de una actividad guardada

Puedes crear un track a partir de una actividad guardada. Esto te permite compartir tu track de forma inalámbrica con otros dispositivos Garmin compatibles.

1 Selecciona **Act registr.**.
2 Selecciona una actividad.
3 Selecciona > **Guardar como track**.

Invertir una actividad

Puedes cambiar los puntos de inicio y final de tu actividad para navegar por ella en orden inverso.

1 Selecciona **Act registr.**.
2 Selecciona una actividad.
3 Selecciona > **Copia invertida**.

Navegar por una actividad guardada

1 Selecciona > **Act registr.**.
2 Selecciona una actividad.
3 Selecciona **Ir**.

Borrar una actividad guardada

1 Selecciona **Act registr.**.
2 Selecciona una actividad.
3 Selecciona ☰ > **Borrar**.

Trayectos

Un trayecto puede tener varios destinos, por los que se puede navegar punto a punto o en carreteras en las que se pueden establecer rutas. Los trayectos se guardan como archivos FIT en el dispositivo.

Crear un trayecto

1 Selecciona 🏠.
2 Selecciona **Planificador trayecto** > **Crear trayecto**.
3 Selecciona el método de creación del trayecto:
   - Para crear un trayecto sin ajustes de mapa ni nuevos cálculos, selecciona **Ruta directa**.
   - Para crear un trayecto que se ajuste para seguir los datos del mapa y recalcule cuando sea necesario, selecciona **Caminos y rastros**.
4 Selecciona **Inicio** > **Añadir punto**.
5 Selecciona una categoría.
6 Selecciona el primer punto del trayecto.
7 Selecciona **Añadir**.
8 Selecciona **Añadir punto** para añadir puntos adicionales al trayecto.
9 Selecciona **Hecho**.
10 Edita el nombre del trayecto si es necesario y selecciona ✔ para guardar el trayecto.

Crear un trayecto utilizando el mapa

1 Selecciona 🏠.
2 Selecciona **Planificador trayecto** > **Crear trayecto**.
3 Selecciona el método de creación del trayecto:
   - Para crear un trayecto sin ajustes de mapa ni nuevos cálculos, selecciona **Ruta directa**.
   - Para crear un trayecto que se ajuste para seguir los datos del mapa y recalcule cuando sea necesario, selecciona **Caminos y rastros**.
4 Selecciona **Inicio** > **Añadir punto** > **Usar mapa**.
5 Selecciona un punto en el mapa.
6 Selecciona **Añadir**.
7 Mueve el mapa y selecciona puntos adicionales en el mapa para añadirlos al trayecto.
8 Selecciona **Hecho**.
9 Edita el nombre del trayecto si es necesario y selecciona ✔ para guardar el trayecto.

Navegar por un trayecto guardado

1 Selecciona 🔍 > **Trayectos**.
2 Selecciona un trayecto.
3 Selecciona **Ir**.
   De forma predeterminada, la ruta se indica mediante una línea recta de color en el mapa.

Edición de un trayecto

1 Selecciona **Planificador trayecto**.
2 Selecciona un trayecto.
3 Selecciona un campo para editar, como el nombre o el color del trayecto.
4 Selecciona **Editar trayecto**.
5 Selecciona un punto.
6 Selecciona una opción:
   - Para ver el punto en el mapa, selecciona **Revisar**.
   - Para editar el nombre del punto, selecciona **Editar nombre**.
   - Para editar el símbolo utilizado para representar el punto, selecciona **Editar icono**.
   - Para cambiar el orden de los puntos en el trayecto, selecciona **Mover arriba** o **Mover abajo**.
   - Para introducir un punto adicional en el trayecto, selecciona **Insertar antes**.
     El punto adicional se introduce antes del punto que estás editando.
   - Para recibir una alerta al llegar al punto, selecciona **Alerta en la llegada**.
     Los puntos con alertas son generalmente destinos en el trayecto. Los puntos sin alertas se utilizan como puntos de trazado en el trayecto, pero no son destinos.
   - Para borrar el punto del trayecto, selecciona **Borrar**.
7 Selecciona **Hecho** para guardar el trayecto.

Visualizar un trayecto guardado en el mapa

1 Selecciona .
2 Selecciona **Planificador trayecto**.
3 Selecciona un trayecto.
4 Selecciona la pestaña del mapa.

Ver la gráfica de altura de un trayecto

La gráfica de altura muestra las altitudes de un trayecto en base a la configuración de tu ruta. Si el navegador está configurado para rutas directas, la gráfica de altitud muestra las altitudes en línea recta entre los puntos del trayecto. Si tu navegador está configurado para rutas en carretera, la gráfica de altitud muestra las altitudes a lo largo de las carreteras que se incluyen en tu trayecto.

1 Selecciona .
2 Selecciona **Planificador trayecto**.
3 Selecciona un trayecto.
4 Selecciona la pestaña de gráfica de altura.

Invertir un trayecto

Puedes cambiar los puntos de inicio y final de tu trayecto para navegar por él en orden inverso.

1 Selecciona .
2 Selecciona **Planificador trayecto**.
3 Selecciona un trayecto.
4 Selecciona para abrir el menú de opciones.
5 Selecciona **Invertir trayecto**.

Crear un track o una ruta a partir de un trayecto guardado

Puedes crear un track o una ruta a partir de un trayecto guardado. Se puede navegar por los tracks o las rutas utilizando dispositivos de Garmin que no sean compatibles con la navegación por trayectos.

1 Selecciona .
2 Selecciona **Planificador trayecto**.
3 Selecciona un trayecto.
4 Selecciona para abrir el menú de opciones.
5 Selecciona **Guardar como track** o **Guardar como ruta**.

Borrar un trayecto

1 Selecciona .
2 Selecciona **Planificador trayecto**.
3 Selecciona un trayecto.
4 Selecciona para abrir el menú de opciones.
5 Selecciona **Borrar**.

El tiempo

Tiempo activo: mientras que tu dispositivo Montana esté conectado a tu smartphone o a una red Wi-Fi y, por tanto, tenga conexión a Internet, recibirá información meteorológica actualizada de Internet. Esta función te proporciona una previsión por horas o días y mapas de tiempo con gráficos en directo.

El tiempo de inReach: puedes recibir información meteorológica a través de tu suscripción a inReach. Tu dispositivo puede enviar un mensaje de inReach para solicitar previsiones meteorológicas para tu ubicación actual o una nueva ubicación, como un waypoint guardado. Solicitar una previsión meteorológica implica un cargo de datos o cargos adicionales en tu suscripción a inReach.

Solicitar una previsión meteorológica de inReach

Para conseguir los mejores resultados, asegúrate de que el navegador se encuentra en un lugar a cielo abierto cuando solicites una previsión meteorológica de inReach.

Tu navegador puede enviar un mensaje para solicitar previsiones meteorológicas con la suscripción a inReach. Puedes recibir previsiones meteorológicas de tu ubicación actual, de un waypoint, de coordenadas GPS determinadas o de una ubicación que elijas en el mapa. Solicitar una previsión meteorológica implica un cargo de datos o cargos adicionales en tu suscripción a inReach.

1 Selecciona .
2 Selecciona **inReach** > **El tiempo de inReach** > **Nueva pred. meteo.**.

   Por defecto, el navegador solicitará el tiempo cerca de tu ubicación actual.
3 Si es necesario, selecciona **Ubicación** para solicitar una previsión meteorológica para una ubicación alternativa.
4 Selecciona **Recibir predicción**.

El navegador enviará una solicitud para obtener la previsión. Es posible que tardes unos minutos en recibir los datos de las previsiones meteorológicas.

NOTA: se incluirá una previsión náutica para las ubicaciones en un océano u otra gran masa de agua, si está disponible. Si no puedes obtener una previsión náutica, selecciona una ubicación más alejada de la costa.

Una vez que el navegador haya terminado de descargar los datos, podrás ver la previsión en cualquier momento hasta que toda la información de la previsión haya caducado. También puedes actualizar la previsión en cualquier momento (*Actualizar una previsión meteorológica de inReach*, página 37).

Actualizar una previsión meteorológica de inReach

Puedes actualizar una previsión meteorológica de inReach que haya caducado o que contenga información desactualizada. Actualizar una previsión implica el mismo cargo de datos o de cargos adicionales que solicitarla.

1 Selecciona .
2 Selecciona **inReach** > **El tiempo de inReach**.
3 Selecciona una ubicación con una previsión meteorológica desactualizada.
4 Selecciona **Actualizar meteorología** > **Recibir predicción**.

El navegador solicitará una previsión actualizada. Si actualizas la previsión meteorológica de Mi ubicación, el navegador solicitará una previsión actualizada de tu ubicación actual. Tendrás que esperar un par de minutos para recibir los datos de la previsión meteorológica actualizados.

Eliminar una previsión meteorológica de inReach

Puedes eliminar una previsión meteorológica caducada o de una ubicación que ya no necesites.

1 Selecciona .
2 Selecciona **inReach** > **El tiempo de inReach**.
3 Selecciona una ubicación meteorológica.
   NOTA: no puedes borrar la previsión de Mi ubicación.
4 Selecciona para abrir el menú de opciones.
5 Selecciona **Borrar**.

Consultar la previsión de tiempo activo

Mientras que tu dispositivo Montana esté conectado a un smartphone o a una red Wi-Fi y, por tanto, tenga conexión a Internet, recibirás información meteorológica actualizada de Internet.

1 Selecciona .
2 Selecciona **Tiempo activo**.
   El navegador descargará automáticamente la previsión meteorológica para tu ubicación actual.
3 Selecciona un día para ver la previsión por hora (si está disponible).
4 Selecciona un intervalo de tiempo para ver información meteorológica detallada.

Ver un mapa de tiempo activo

Mientras tu navegador está conectado a un smartphone o a una red Wi-Fi con acceso a Internet, podrás ver un mapa de tiempo en directo que muestre la información meteorológica.

1 Selecciona **Tiempo activo**.
2 Selecciona una opción:
   NOTA: es posible que algunas opciones no estén disponibles en todas las áreas.
   - Para ver la previsión meteorológica de tu ubicación, selecciona .
   - Para ver un radar meteorológico, selecciona .
   - Para ver los datos de nubosidad, selecciona .
   - Para ver la temperatura, selecciona .
   - Para ver la velocidad y la dirección del viento, selecciona .

   Los datos seleccionados se mostrarán en el mapa. El dispositivo puede tardar unos minutos en cargar los datos del mapa de tiempo.
3 Selecciona una opción:
   - Para acercar o alejar el mapa, selecciona o .
   - Para ver el tiempo en un bucle time-lapse, selecciona .
     NOTA: selecciona para detener el modo time-lapse.
   - Para ver distintas áreas, arrastra el mapa.

Añadir una ubicación de tiempo activo

Puedes añadir una ubicación de previsión meteorológica para ver el tiempo activo de waypoints, coordenadas GPS u otras ubicaciones.

1 Consulta la previsión de tiempo activo.
2 Selecciona ☰ para abrir el menú de opciones.
3 Selecciona **Gestionar ubicaciones** > **Nueva ubicación**.
4 Selecciona una ubicación.

   SUGERENCIA: la opción Ub. meteorol. te permite seleccionar rápidamente una ubicación para la que ya hayas solicitado anteriormente una previsión meteorológica de inReach.
5 Selecciona **Utilizar**.
6 Modifica el nombre de la ubicación si es necesario y selecciona ✔.

   El navegador descargará la previsión para la ubicación seleccionada.

Cambiar la ubicación de tiempo activo

Puedes cambiar rápidamente entre previsiones meteorológica de ubicaciones de tiempo activo que hayas añadido anteriormente.

1 Consulta la previsión de tiempo activo.
2 Selecciona ☰ para abrir el menú de opciones.
3 Selecciona **Gestionar ubicaciones**.
4 Selecciona una ubicación de la lista.

   SUGERENCIA: la opción Mi ubicación siempre descargará la previsión para tu ubicación actual.
5 Selecciona **Utilizar**.

   El navegador descargará la previsión más reciente para la ubicación seleccionada.

Borrar una ubicación de tiempo activo

1 Consulta la previsión de tiempo activo.
2 Selecciona ☰ para abrir el menú de opciones.
3 Selecciona **Gestionar ubicaciones**.
4 Selecciona una ubicación de la lista.

   NOTA: no puedes borrar la previsión de Mi ubicación.
5 Selecciona **Borrar**.

Aplicaciones del menú principal

Selecciona 🏠.

NOTA: algunas aplicaciones no aparecen en el menú principal de forma predeterminada. Para poder seleccionar estas aplicaciones, primero tendrás que añadirlas al menú principal (*Personalizar el menú principal*, página 41).

Ruta activa: indica la ruta activa y todos los próximos waypoints (*Rutas*, página 28).

Tiempo activo: muestra la temperatura actual, la previsión de la temperatura y del tiempo, el radar meteorológico, los datos de nubosidad y las condiciones del viento (*Consultar la previsión de tiempo activo*, página 37).

Aventuras: muestra una lista de aventuras de la aplicación BaseCamp™ (*Garmin Adventures*, página 41).

Alarma: establece una alarma sonora. Si no vas a utilizar el dispositivo en ese momento, puedes configurarlo para que se encienda a una hora determinada (*Configurar una alarma*, página 42).

Altímetro: muestra la altitud a lo largo de la distancia recorrida (*Altímetro*, página 19).

Cálculo del área: permite calcular el tamaño de una zona (*Calcular la superficie de un área*, página 42).

Calculadora: muestra una calculadora.

Calendario: muestra un calendario.

Cámara: te permite hacer fotos con la cámara (*Realizar fotografías*, página 43).

NOTA: la cámara solamente está disponible en el navegador Montana 750i/760i.

Gestor de colecciones: muestra las colecciones sincronizadas desde la cuenta Garmin Explore.

Brújula: muestra la brújula (*Brújula*, página 16).

Connect IQ: muestra una lista de las aplicaciones de Connect IQ instaladas (*Funciones de Connect IQ*, página 22).

Contactos: te permite añadir, editar y eliminar contactos para los mensajes de inReach (*Funciones de inReach*, página 9).

NOTA: las funciones de inReach solo están disponibles en el navegador Montana 700i/710i/750i/760i.

Planificador trayecto: muestra una lista de trayectos guardados y permite crear nuevos trayectos (*Trayectos*, página 34).

DogTrack: te permite ver la información transmitida desde un dispositivo de mano para el rastreo de perros en tu navegador Montana (*Realizar el seguimiento de perros*, página 44).

Iluminación: enciende la linterna (*Usar la linterna*, página 45).

Geocaching: muestra una lista de geocachés descargados (*Geocachés*, página 45).

Caza y pesca: indica las mejores fechas y horas previstas para cazar y pescar en la ubicación actual.

inReach: te ofrece acceso a funciones de inReach, como los mensajes, el servicio SOS, el seguimiento y la El tiempo de inReach (*Funciones de inReach*, página 9).

NOTA: las funciones de inReach solo están disponibles en el navegador Montana 700i/710i/750i/760i.

Mando inReach: permite enviar mensajes desde tu dispositivo de comunicación por satélite inReach vinculado (*Usar el mando a distancia inReach*, página 49).

NOTA: la función Mando inReach solo está disponible en el navegador Montana 700/710.

Utilidades de inReach: permite ver los detalles de tu suscripción a inReach, consultar tu correo y probar el dispositivo (*Funciones de inReach*, página 9).

NOTA: las funciones de inReach solo están disponibles en el navegador Montana 700i/710i/750i/760i.

El tiempo de inReach: te permite solicitar previsiones meteorológicas mediante tu suscripción a inReach (*Funciones de inReach*, página 9).

NOTA: las funciones de inReach solo están disponibles en el navegador Montana 700i/710i/750i/760i.

Hombre al agua: permite guardar una ubicación de hombre al agua (MOB) y volver a ella (*Marcar e iniciar la navegación a una ubicación MOB (Hombre al agua)*, página 49).

Mapa: muestra el mapa (*Mapa*, página 14).

Administrador de mapas: muestra las versiones de mapas descargadas y permite organizar los mapas por conjuntos (*Crear un conjunto de mapas*, página 51). Con una suscripción a Outdoor Maps+, podrás descargar mapas adicionales (*Descargar mapas*, página 50).

Marcar waypoint: guarda la ubicación actual como waypoint.

Mensajes: permite enviar un mensaje de texto o uno predeterminado a través de la red de satélites Iridium (*Funciones de inReach*, página 9).

NOTA: las funciones de inReach solo están disponibles en el navegador Montana 700i/710i/750i/760i.

Control de música: te permite controlar la música del smartphone mediante el navegador Montana vinculado.

Notificaciones: te informa de las llamadas entrantes, los mensajes de texto, las actualizaciones de las redes sociales y mucho más según la configuración de notificaciones de tu smartphone (*Notificaciones del teléfono*, página 21).

Visor de fotografías: muestra las fotos guardadas (*Visualizar fotografías*, página 43).

Cambio de perfil: permite cambiar el perfil del dispositivo para personalizar la configuración y los campos de datos para una actividad o ruta concreta (*Selección de un perfil*, página 51).

Alarmas de proximidad: te permite establecer alertas para que suenen cuando estés dentro del alcance de ciertas ubicaciones (*Configurar una alarma de proximidad*, página 51).

Act registr.: indica tu actividad actual y muestra una lista de actividades registradas (*Registros*, página 31).

Controles de registro: permite ver los detalles de la actividad actual y controlar el registro de esta (*Visualizar la actividad actual*, página 32).

Planificador de ruta: muestra una lista de rutas guardadas y permite crear nuevas rutas (*Crear una ruta*, página 28).

Satélite: muestra la información actual del satélite GPS (*Página Satélite*, página 52).

Tracks guardados: muestra una lista de tracks guardados (*Crear un track a partir de una actividad guardada*, página 33).

Ajustes: permite personalizar el dispositivo mediante las herramientas del menú de configuración (*Menú de configuración*, página 54).

Com. inalá.: permite transferir archivos de forma inalámbrica a otro dispositivo Garmin compatible (*Enviar y recibir de datos de forma inalámbrica*, página 52).

Sight N' Go: permite apuntar con el dispositivo a un objeto en la distancia y navegar utilizando dicho objeto como punto de referencia (*Navegar con Sight 'N Go*, página 17).

SOS: permite iniciar un rescate SOS (*Funciones de inReach*, página 9).

NOTA: las funciones de inReach solo están disponibles en el navegador Montana 700i/710i/750i/760i.

Cronómetro: permite utilizar el cronómetro, marcar una vuelta y cronometrar vueltas.

Sol y luna: muestra las horas de la salida y la puesta de sol, así como las fases de la luna, en función de tu posición GPS.

Procesador de ruta: muestra el procesador de ruta (*Procesador de ruta*, página 18).

Seguimiento: permite grabar los puntos de track y transmitirlos a través de la red de satélites Iridium (*Funciones de inReach*, página 9).

NOTA: las funciones de inReach solo están disponibles en el navegador Montana 700i/710i/750i/760i.

Mando para VIRB: proporciona controles de cámara cuando hay una cámara VIRB® vinculada con el navegador Montana (*Usar el mando a distancia VIRB*, página 53).

Promediar punto intermedio: delimita la ubicación de un waypoint para que sea más precisa (*Aumentar la precisión de la ubicación de un waypoint*, página 26).

Waypoint Manager: muestra todos los waypoints guardados en el dispositivo (*Waypoints*, página 25).

Destino: permite buscar un destino al que ir (*Página Destino*, página 24).

Ubicaciones de XERO: muestra información de la ubicación del láser si tienes un dispositivo Xero® compatible vinculado con tu navegador Montana.

Personalizar el menú principal

Puedes añadir, borrar y cambiar el orden de los elementos del menú principal.

- Mantén pulsado cualquier icono del menú principal y arrástralo a la nueva ubicación.
- Mantén pulsado cualquier icono del menú principal y arrástralo a para borrarlo del menú principal.
- Selecciona **Añadir página**, selecciona una pestaña y selecciona un elemento para añadirlo al menú principal.
- Selecciona > **Cambiar orden de elementos**, selecciona un elemento y sigue las instrucciones que se muestran en la pantalla para cambiar el orden, añadir o borrar el elemento del menú principal.

Personalizar y compartir el menú principal

Puedes personalizar el menú principal, guardar la personalización como un nuevo perfil y compartir el perfil con otros dispositivos Montana. Así puedes mostrar la misma configuración del menú principal en varios dispositivos. Puede resultar útil si compartes varios dispositivos con otros usuarios de tu empresa.

1. Para personalizar el menú, puedes añadir, mover o borrar elementos según sea necesario (*Personalizar el menú principal*, página 41).
2. Crea un nuevo perfil (*Crear un perfil personalizado*, página 62).

   El nuevo perfil se crea con un nombre y un número predeterminados. Por ejemplo, Perfil 10. Las personalizaciones del menú principal se guardan en el nuevo perfil.
3. Cambia el nombre del perfil a algo que puedas recordar fácilmente (*Editar el nombre de un perfil*, página 62).
4. Conecta el dispositivo al ordenador mediante el cable USB (*Conectar el dispositivo a un ordenador*, página 66).
5. En el ordenador, abre el explorador de archivos y, después, la carpeta **Garmin** > **Profiles**.
6. Copia el archivo .gpf con el nombre de perfil reconocible en el ordenador.
7. Conecta el siguiente dispositivo Montana al ordenador y abre el archivo .gpf en la carpeta **Garmin** > **Profiles**.
8. En el dispositivo Montana, selecciona **Cambio de perfil** en el menú principal para seleccionar el nuevo perfil (*Selección de un perfil*, página 51).
9. Repite los pasos 5 a 8 para cada dispositivo Montana adicional.

Garmin Adventures

Puedes agrupar todos los elementos relacionados en una aventura. Por ejemplo, puedes crear una aventura para tu última excursión. La aventura puede contener el track log, fotos y geocachés encontrados durante el viaje. Puedes utilizar BaseCamp para crear y gestionar tus aventuras. Para obtener más información, visita garmin.com/basecamp.

Envío de archivos a y desde BaseCamp

1. Abre BaseCamp.
2. Conecta el dispositivo al ordenador.
3. Selecciona una opción:
   - Selecciona un elemento desde un dispositivo conectado y arrástralo hasta Mi colección o a una lista.
   - Selecciona un elemento de Mi colección o una lista y arrástralo a un dispositivo conectado.

Creación de una aventura

Para crear una aventura y enviarla a tu dispositivo, debes descargar BaseCamp al ordenador y transferir un track del dispositivo al ordenador (*Envío de archivos a y desde BaseCamp*, página 41).

1 Abre BaseCamp.
2 Selecciona **Archivo** > **Nuevo** > **Aventura de Garmin**.
3 Selecciona un track y selecciona **Siguiente**.
4 Si es necesario, añade elementos de BaseCamp.
5 Completa los campos necesarios para asignar un nombre y describir la aventura.
6 Si deseas cambiar la fotografía de portada de la aventura, selecciona **Cambiar** y elige una fotografía diferente.
7 Selecciona **Finalizar**.

Iniciar una aventura

Para empezar una aventura, debes enviar una aventura de BaseCamp a tu navegador (*Envío de archivos a y desde BaseCamp*, página 41).

Cuando inicies una actividad guardada, el navegador sigue el track guardado y muestra accesos directos a información relacionada a lo largo del track, como fotos y waypoints.

1 Selecciona .
2 Selecciona **Aventuras**.

   NOTA: para poder seleccionar esta aplicación, primero tendrás que añadirla al menú principal (*Personalizar el menú principal*, página 41).
3 Selecciona una aventura.
4 Selecciona **Iniciar**.

Configurar una alarma

1 Selecciona **Alarma**.

   NOTA: para poder seleccionar esta aplicación, primero tendrás que añadirla al menú principal (*Personalizar el menú principal*, página 41).
2 Para establecer la hora, selecciona ▲ y ▼.
3 Selecciona **Activar alarma** > **OK**.

   La alarma sonará a la hora indicada. Si el dispositivo está apagado cuando tiene que sonar la alarma, se enciende y suena la alarma.

Iniciar el temporizador de cuenta atrás

1 Selecciona **Alarma** > ☰ > **Temporizador**.

   NOTA: para poder seleccionar esta aplicación, primero tendrás que añadirla al menú principal (*Personalizar el menú principal*, página 41).
2 Para establecer la hora, selecciona ▲ y ▼.
3 Selecciona **Iniciar cronómetro**.

Calcular la superficie de un área

1 Selecciona .
2 Selecciona **Cálculo del área** > **Iniciar**.

   NOTA: para poder seleccionar esta aplicación, primero tendrás que añadirla al menú principal (*Personalizar el menú principal*, página 41).
3 Camina por el perímetro del área que desees calcular.
4 Selecciona **Calcular** cuando hayas terminado.

Cámara y fotografías

Puedes realizar fotos con el dispositivo Montana 750i/760i. Si está activada, la ubicación geográfica se guarda automáticamente en la información de la fotografía. Puedes navegar hasta la ubicación.

Realizar fotografías

1 Selecciona **Cámara**.
2 Gira el dispositivo de forma horizontal o vertical para cambiar la orientación de la fotografía.
3 Si es necesario, selecciona ϟ para activar el flash.

   SUGERENCIA: puedes seleccionar Automático para usar el flash únicamente cuando la cámara detecte una escena con luz escasa.
4 Selecciona 📷 para capturar una foto.

Visualizar fotografías

Puedes ver las fotografías que has tomado con la cámara y las fotografías que has transferido al dispositivo.

1 Selecciona **Visor de fotografías**.
2 Selecciona una foto.

Ordenar fotografías

1 Selecciona **Visor de fotografías** > ☰ > **Ordenar fotos**.
2 Selecciona una opción:
   - Selecciona **Más recientes**.
   - Selecciona **Cerca de una ubicación** y elige una ubicación.
   - Selecciona **En una fecha específica** e introduce una fecha.

Visualizar la ubicación de una fotografía

1 Selecciona **Visor de fotografías**.
2 Selecciona una foto.
3 Selecciona ☰ > **Ver mapa**.

Visualizar información de las fotos

1 Selecciona **Visor de fotografías**.
2 Selecciona una foto.
3 Selecciona ☰ > **Ver información**.

Navegar hacia la ubicación de una fotografía

1 Selecciona **Visor de fotografías**.
2 Selecciona una foto.
3 Selecciona ☰ > **Ver información** > **Ir**.

Borrar una fotografía

1 Selecciona **Visor de fotografías**.
2 Selecciona una foto.
3 Selecciona ☰ > **Borrar foto** > **Borrar**.

Visualización de presentaciones

1 Selecciona **Visor de fotografías**.
2 Selecciona una foto.
3 Selecciona ☰ > **Ver presentación**.

Realizar el seguimiento de perros

Las funciones de seguimiento de perros te permiten ver la información transmitida por el dispositivo de mano de seguimiento de perros compatible en el dispositivo Montana. Puedes navegar hacia tus perros, ver su estado y ubicación actuales, y observar la distancia desde el dispositivo de mano.

Recibir datos del dispositivo de mano de seguimiento de perros

Para poder recibir datos, debes activar la transmisión en el dispositivo de mano de seguimiento de perros compatible. Consulta el manual del usuario del dispositivo de mano de seguimiento de perros para obtener más información.

1. Coloca el dispositivo de mano de seguimiento de perros a menos de 3 m (10 ft) del dispositivo Montana.

   SUGERENCIA: el dispositivo Montana recibe datos de un dispositivo compatible a la vez. Mantente alejado de otros dispositivos más de 3 m (10 ft) o desactiva la transmisión de los dispositivos de los que no quieras recibir datos.
2. En el dispositivo Montana, selecciona **DogTrack**.

   NOTA: para poder seleccionar esta aplicación, primero tendrás que añadirla al menú principal (*Personalizar el menú principal*, página 41).
3. Si es necesario, selecciona **Sí** para activar la función de seguimiento de perros.
4. Selecciona **Estado** > **Buscar nuevo**.

   Aparece una lista de los dispositivos cercanos.
5. Selecciona el dispositivo de seguimiento de perros de la lista.

El dispositivo se conecta y se sincroniza automáticamente.

Seguir a tus perros

1. Selecciona **DogTrack**.

   Los perros conectados a tu dispositivo de mano aparecen en la pantalla.
2. Selecciona un perro.

   La ubicación y el track log del perro aparecen en el mapa.
3. Selecciona **Ir** para navegar hacia tu perro.

Iconos de estado del perro

Los iconos de la página de la lista de perros indican el estado y la ubicación de los perros.

	Sentado
	En movimiento
	En muestra
	Presa acorralada
?	Desconocido[4]

[4] El icono de estado desconocido indica que el collar no ha adquirido ninguna señal satélite y que el dispositivo de mano no puede determinar la ubicación del perro.

Usar la linterna

⚠ ADVERTENCIA

Este dispositivo puede tener una linterna que se puede programar para que parpadee en distintos intervalos. Consulta con tu médico si padeces epilepsia o sensibilidad a las luces brillantes o intermitentes.

NOTA: el uso de la linterna puede reducir la autonomía de la batería. Puedes reducir el brillo o la frecuencia del flash para aumentar la autonomía de la batería.

1 Selecciona .
2 Selecciona **Iluminación** > .

   NOTA: para poder seleccionar esta aplicación, primero tendrás que añadirla al menú principal (*Personalizar el menú principal*, página 41).
3 Si es necesario, utiliza la barra deslizante del brillo para ajustarlo.
4 Si es necesario, selecciona otro tipo de flash.

0	Sin luz estroboscópica, haz continuo.
1 a 9	Número de haces estroboscópicos por segundo.
SOS	Luz estroboscópica de emergencia. **NOTA:** las conexiones Wi-Fi, Bluetooth y ANT+ están desactivadas en el modo SOS.

Geocachés

Geocaching es una actividad de búsqueda de tesoros en la que los jugadores esconden o buscan cachés escondidos a través de pistas y coordenadas GPS.

Registrar tu dispositivo en Geocaching.com

Puedes registrar tu dispositivo en www.geocaching.com para buscar una lista de geocachés cercanos, o buscar información en directo de millones de geocachés.

1 Conéctate a una red inalámbrica (*Conectarse a una red inalámbrica*, página 22) o a la aplicación Garmin Connect (*Vincular un smartphone con el dispositivo*, página 21).
2 Selecciona .
3 Selecciona **Ajustes** > **Geocaching** > **Registrar dispositivo**.

   Aparecerá un código de activación.
4 Sigue las instrucciones que se muestran en la pantalla.

Conectarse a Geocaching.com

Una vez registrado, puedes ver geocachés de www.geocaching.com en tu dispositivo mientras está conectado de forma inalámbrica.

- Conéctate a la aplicación Garmin Connect.
- Conéctate a una red Wi-Fi.

Descargar geocachés desde un ordenador

Puedes cargar geocachés manualmente en tu dispositivo utilizando un ordenador (*Transferencia de archivos al dispositivo*, página 67). Puedes colocar los archivos de geocaché en un archivo GPX e importarlos a la carpeta GPX del dispositivo. Con una suscripción premium a geocaching.com, puedes utilizar la función "listas" para cargar un gran número de geocachés en tu dispositivo como un único archivo GPX.

1 Conecta el dispositivo al ordenador mediante un cable USB.
2 Visita www.geocaching.com.
3 Si es necesario, crea una cuenta.
4 Inicia sesión.
5 Sigue las instrucciones que aparecen en geocaching.com para encontrar y descargar los geocachés en tu dispositivo.

Buscar geocachés

Puedes buscar los geocachés cargados en tu dispositivo.

Si te conectas a www.geocaching.com, puedes buscar datos de geocaché en directo y descargar geocachés.

NOTA: puedes descargar información detallada de más de tres geocachés al día con una suscripción premium. Visita www.geocaching.com para obtener más información.

Buscar un geocaché

Puedes buscar los geocachés cargados en tu navegador.

Si te conectas a www.geocaching.com, puedes buscar datos de geocaché en directo y descargar geocachés.

NOTA: puedes descargar información detallada para un número limitado de geocachés al día. Puedes adquirir una suscripción premium para poder descargar más. Visita www.geocaching.com para obtener más información.

1 Selecciona .
2 Selecciona **Geocaching** > .
3 Selecciona para abrir el menú de opciones.
4 Selecciona una opción:
   - Para buscar los geocachés cargados en tu navegador por nombre, selecciona **Escribir búsqueda** e introduce un término de búsqueda.
   - Para buscar geocachés cercanos a ti o a otra ubicación, selecciona **Buscar próximo a** y selecciona una ubicación.

     Si te conectas a www.geocaching.com, los resultados de la búsqueda incluyen los datos de geocaché en directo obtenidos mediante **Descarga de GC Live**.
   - Para buscar geocachés en vivo por código, selecciona **Descarga de GC Live** > **Código GC** e introduce el código de geocaché.

     Esta función te permite descargar un geocaché específico de www.geocaching.com cuando conoces el código del geocaché.
5 Selecciona una geocaché.

   Aparecerán los detalles de geocaché.

   NOTA: si has seleccionado un geocaché en directo y estás conectado, el navegador descargará todos los detalles de geocaché en el almacenamiento interno, si es necesario.

Buscar un geocaché en el mapa

1 Selecciona **Geocaching**.
2 Selecciona .
   Si estás conectado a www.geocaching.com, puedes seleccionar para actualizar los geocachés en vivo que se encuentren cerca de tu ubicación en el mapa.
3 Selecciona para filtrar los resultados (opcional).
4 Selecciona una geocaché.
   Aparecerán los detalles de geocaché. Si has seleccionado un geocaché en vivo y estás conectado, el dispositivo descargará todos los detalles de geocaché en el almacenamiento interno.

Filtrar la lista de geocachés

Puedes filtrar tu lista de geocachés en función de diversos factores, tales como el nivel de dificultad.

1 Selecciona .
2 Selecciona **Geocaching** > .
3 Selecciona para abrir el menú de opciones.
4 Selecciona **Filtrar** y selecciona una o varias opciones:
   - Para filtrar por una categoría de geocaché, como un puzzle o evento, selecciona **Tipo**.
   - Para filtrar por el tamaño físico del contenedor del geocaché, selecciona **Tamaño de caché**.
   - Para filtrar por geocachés **No intentado**, **No se encuentra** o **Encontrado**, selecciona **Estado**.
   - Para filtrar por el nivel de dificultad para encontrar el geocaché, o por la dificultad del terreno, selecciona un nivel del 1 al 5.
5 Pulsa para ver la lista de geocachés filtrada.

Guardar un filtro de geocaché personalizado

Puedes crear y almacenar filtros personalizados para geocachés en función de factores específicos.

1 Selecciona .
2 Selecciona **Ajustes** > **Geocaching** > **Configuración de filtro** > **Crear filtro**.
3 Selecciona los elementos que deseas filtrar.
4 Selecciona .
   De forma predeterminada, el nuevo filtro se guarda automáticamente como Filtrar seguido de un número. Por ejemplo, Filtrar 2. Puedes editar el filtro de geocaché para cambiar el nombre (*Editar un filtro de geocaché personalizado*, página 47).

Editar un filtro de geocaché personalizado

1 Selecciona .
2 Selecciona **Ajustes** > **Geocaching** > **Configuración de filtro**.
3 Selecciona un filtro.
4 Selecciona un elemento que editar.

Aplicar un filtro personalizado a una lista de geocachés

Una vez creado el filtro, puedes aplicarlo a la lista de geocachés.

1 Selecciona **Geocaching** > > > > **Aplicar un filtro guardado**.
2 Selecciona un filtro.

Visualizar los detalles de geocaché

1 Selecciona .
2 Selecciona **Geocaching**.
3 Selecciona una geocaché.
4 Selecciona para abrir el menú de opciones.
5 Selecciona **Punto a revisar**.
Se muestra la descripción y los registros de geocaché.

Navegar hacia un geocaché

1 Selecciona .
2 Selecciona **Geocaching**.
3 Selecciona una geocaché.
4 Selecciona **Ir**.

Utilizar pistas e indicaciones para encontrar un geocaché

Puedes utilizar pistas e indicaciones, como una descripción o coordenadas, para ayudarte a encontrar un geocaché.

1 Durante la navegación a un geocaché, selecciona **Geocaching**.
2 Selecciona una opción:
- Para ver detalles sobre el geocaché, selecciona **Descripción**.
- Para ver una indicación sobre la ubicación de un geocaché, selecciona **Pista**.
- Para ver la latitud y la longitud de un geocaché, selecciona **Coordenadas**.
- Para ver comentarios de buscadores anteriores acerca del geocaché, selecciona **Actividad**.
- Para activar la búsqueda de chirp™, selecciona **chirp**.

Registrar intentos

Después de intentar encontrar un geocaché, puedes registrar los resultados. Puedes verificar algunos geocachés en www.geocaching.com.

1 Selecciona .
2 Selecciona **Geocaching** > **Registro**.
3 Selecciona **Encontrado**, **No se encuentra**, **Necesita reparación**, o **No intentado**.
4 Selecciona una opción:
- Para dejar de registrar, selecciona ✔.
- Para comenzar la navegación hacia el geocaché más próximo, selecciona **Buscar siguiente más próximo**.
- Para introducir un comentario sobre la búsqueda de un caché o del propio caché, selecciona **Editar comentario**, introduce un comentario y selecciona ✔.

Si has iniciado sesión en www.geocaching.com, el registro se carga a tu cuenta de www.geocaching.com de forma automática.

chirp

Un chirp es un pequeño accesorio de que se programa y se deja en un geocaché.Garmin Puedes utilizar tu dispositivo para buscar un chirp en un geocaché.

Activar la búsqueda de chirp

1 Selecciona .
2 Selecciona **Ajustes** > **Geocaching** > **Ajustes de chirp™**.
3 Selecciona **Búsqueda de chirp™** > **Activado**.

Buscar un geocaché con un chirp

1 Con la búsqueda de chirp activada, navega hacia un geocaché.

   Cuando estés aproximadamente a 10 m (33 ft) del geocaché que contiene un chirp, aparecerán los detalles de este chirp.

2 Selecciona **Mostrar detalles**.

3 Si es necesario, selecciona **Ir** para navegar hacia la siguiente etapa del geocaché.

Borrar datos de geocaché en directo del dispositivo

Puedes eliminar datos de geocaché en directo para mostrar solo geocachés cargados de forma manual en el dispositivo mediante un ordenador.

1 Selecciona .

2 Selecciona **Ajustes** > **Geocaching** > **Geocaching Live** > **Borrar datos en vivo**.

   Los datos del geocaching en directo se borran del dispositivo y ya no aparecen en la lista de geocachés.

Borrar el registro de tu dispositivo de Geocaching.com

Si transfieres la propiedad de tu dispositivo, puedes borrar el registro de tu dispositivo de la página web de geocaching.

1 Selecciona .

2 Selecciona **Ajustes** > **Geocaching** > **Geocaching Live** > **Cancelar registro disp.**.

Usar el mando a distancia inReach

La función del mando a distancia inReach te permite controlar un dispositivo de comunicación por satélite inReach compatible utilizando el navegador Montana 700/710.

1 Enciende el dispositivo de comunicación por satélite inReach.

2 En el navegador Montana 700/710, selecciona **Mando inReach**.

   NOTA: para poder seleccionar esta aplicación, primero tendrás que añadirla al menú principal (*Personalizar el menú principal*, página 41).

3 Si es necesario, selecciona **Sí**.

4 Espera a que el navegador Montana 700/710 se conecte al dispositivo de comunicación por satélite inReach.

5 Selecciona una opción:

   - Para enviar un mensaje predeterminado, se7lecciona **Enviar mensaje check-in** y, a continuación, elige un mensaje de la lista.
   - Para enviar un mensaje de texto, selecciona **Nuevo mensaje**, elige los destinatarios del mensaje e introduce el texto o selecciona una opción de texto rápido.
   - Para enviar un mensaje SOS, selecciona SOS > **Sí**.

     NOTA: la función SOS únicamente debe utilizarse en situaciones de verdadera emergencia.
   - Para ver el temporizador y la distancia recorrida, selecciona .

Marcar e iniciar la navegación a una ubicación MOB (Hombre al agua)

Para poder guardar una ubicación de hombre al agua (MOB) y navegar hasta ella, debes añadir la aplicación Hombre al agua (*Personalizar el menú principal*, página 41).

1 Selecciona .

2 Selecciona **Hombre al agua** > **Iniciar**.

   El mapa se abre y muestra la ruta hacia la ubicación MOB. De forma predeterminada, la ruta aparece como una línea magenta.

3 Navega utilizando el mapa (*Navegar con el mapa*, página 15) o la brújula (*Navegar con la brújula*, página 16).

Descargar mapas

Para poder descargar mapas en el dispositivo, primero debes conectarlo a una red inalámbrica (*Conectarse a una red inalámbrica*, página 22).

1 Selecciona **Administrador de mapas** > **Outdoor Maps+**.

   NOTA: para poder seleccionar esta aplicación, primero tendrás que añadirla al menú principal (*Personalizar el menú principal*, página 41).

2 Selecciona una opción:
   - Para descargar datos de mapas por satélite gratuitos sin una suscripción, selecciona **Añadir imágenes por satélite**.
   - Para descargar mapas premium y activar tu suscripción a Outdoor Maps+ para este dispositivo, selecciona **Comprobar suscripción** > **Añadir**.

     NOTA: visita garmin.com/outdoormaps para saber más sobre cómo adquirir una suscripción.

3 Selecciona ☰ > **Información de capa** para ver detalles sobre las capas del mapa (opcional).

4 Selecciona **Añadir**.

5 Selecciona una opción:
   - Selecciona **Usar mapa** para descargar un área directamente desde el mapa.
   - Selecciona un área de búsqueda de entre las categorías disponibles.
   - Selecciona ☰ > **Buscar próximo a** para buscar una ubicación cerca de otra ubicación.

6 Selecciona **Añadir**.

7 En el mapa, realiza al menos una de estas acciones:
   - Arrastra el mapa para ver distintas áreas.
   - Pellizca o extiende dos dedos sobre la pantalla táctil para acercar o alejar el mapa.
   - Selecciona ➕ o ➖ para acercar o alejar el mapa.
   - Toca dos veces el mapa para acercarlo rápidamente.

8 Selecciona la barra de información situada en la parte superior de la pantalla.

9 Selecciona **Nombre** para editar el nombre del mapa descargado.

10 Selecciona un control para activar o desactivar las capas del mapa.

   Aparece un tamaño de descarga estimado para el mapa. Comprueba que el dispositivo tenga suficiente espacio de almacenamiento disponible para el mapa.

   SUGERENCIA: toca el nombre de una capa del mapa para saber más sobre los datos del mapa.

11 Selecciona ↩ > **Descargar**.

Descargar mapas de TopoActive

Para poder descargar mapas en el dispositivo, primero debes conectarlo a una red inalámbrica (*Conectarse a una red inalámbrica*, página 22).

1 Selecciona **Administrador de mapas** > **Mapas TopoActive** > **Añadir**.

   NOTA: para poder seleccionar esta aplicación, primero tendrás que añadirla al menú principal (*Personalizar el menú principal*, página 41).

2 Selecciona un mapa.

3 Selecciona **Descargar**.

Crear un conjunto de mapas

Si tienes varios mapas instalados en el dispositivo, puedes organizarlos por conjuntos y elegir cuáles mostrar en el dispositivo.

1 Selecciona **Administrador de mapas** > **Conj mapas** > **Crear conjunto de mapas**.
2 Introduce un nombre para el conjunto de mapas.
3 Selecciona mapas que añadir al conjunto de mapas.
4 Selecciona el control para mostrar u ocultar cada conjunto de mapas.

Editar un conjunto de mapas

1 Selecciona **Administrador de mapas** > **Conj mapas**.
2 Selecciona un conjunto de mapas.
3 Selecciona una opción:
   - Para añadir o eliminar mapas del conjunto de mapas, selecciona **Editar**.
   - Para cambiar el orden de los conjuntos de mapas, selecciona **Mover arriba** o **Mover abajo**.
   - Selecciona **Cambiar nombre** para editar el nombre del conjunto de mapas.

Eliminación de un conjunto de mapas

1 Selecciona **Administrador de mapas** > **Conj mapas**.
2 Selecciona un conjunto de mapas.
3 Selecciona **Borrar**.

Selección de un perfil

Cuando cambias de actividad, puedes cambiar la configuración del dispositivo cambiando el perfil.

1 Selecciona .
2 Selecciona **Cambio de perfil**.

   NOTA: para poder seleccionar esta aplicación, primero tendrás que añadirla al menú principal (*Personalizar el menú principal*, página 41).
3 Selecciona un perfil.

Configurar una alarma de proximidad

Las alarmas de proximidad te avisan cuando estás dentro de una distancia concreta de una ubicación específica.

1 Selecciona .
2 Selecciona **Alarmas de proximidad** > **Crear alarma**.

   NOTA: para poder seleccionar esta aplicación, primero tendrás que añadirla al menú principal (*Personalizar el menú principal*, página 41).
3 Selecciona una categoría.
4 Selecciona una ubicación.
5 Selecciona **Utilizar**.
6 Introduce un radio.

Al entrar en un área con una alarma de proximidad, el dispositivo emitirá un tono.

Editar o eliminar una alarma de proximidad

1 Selecciona .
2 Selecciona **Alarmas de proximidad**.
3 Selecciona una alarma.
4 Selecciona una opción:
   - Para editar el radio, selecciona **Cambiar radio**.
   - Para ver la alarma en un mapa, selecciona **Ver mapa**.
   - Para borrar la alarma, selecciona **Borrar**.

Configurar los tonos de alarma de proximidad

Puedes personalizar los tonos de alarmas de proximidad.

1 Selecciona **Alarmas de proximidad** > > **Conf. tonos de alarma**.
2 Selecciona un tono para cada tipo de alarma audible.

Desactivar todas las alarmas de proximidad

Selecciona **Alarmas de proximidad** > > **Desactivar todas las alarmas**.

Página Satélite

La página Satélite muestra tu ubicación actual, la precisión del GPS, las ubicaciones de los satélites y la intensidad de la señal.

Configurar satélites GPS

Selecciona . Selecciona **Satélite**. Selecciona para abrir el menú de opciones.

Usar con GPS activado: te permite activar el GPS.

Track arriba: indica si los satélites se muestran con los anillos orientados con el norte hacia la parte superior de la pantalla o con el track actual hacia la parte superior de la misma.

Color único: te permite seleccionar si la página de satélites se muestra en el formato de varios colores o en un único color.

Establecer ubicación en el mapa: te permite marcar tu ubicación actual en el mapa. Puedes utilizar esta ubicación para crear rutas o buscar ubicaciones guardadas.

Posición de AutoLocate: calcula tu posición GPS a través de la función AutoLocate® de Garmin.

Configuración de satélite: establece las opciones del sistema de satélites (*Configurar satélites*, página 55).

Enviar y recibir de datos de forma inalámbrica

Para poder compartir datos de forma inalámbrica, debes estar a 3 m (10 ft) de un dispositivo Garmin compatible.

Tu navegador puede enviar o recibir datos de forma inalámbrica cuando está conectado a un dispositivo Garmin compatible mediante la tecnología ANT+. Puedes compartir waypoints, geocachés, rutas, tracks y mucho más.

1 Selecciona .
2 Selecciona **Com. inalá.**.
3 Selecciona una opción:
   - Selecciona **Enviar** y selecciona el tipo de datos.
   - Selecciona **Recibir** para recibir datos de otro dispositivo. El otro dispositivo compatible deberá estar intentando enviar datos.
4 Sigue las instrucciones que se muestran en la pantalla.

Usar el mando a distancia VIRB

Para poder utilizar la función de mando a distancia para VIRB, debes activar la configuración del mando de la cámara VIRB. Consulta el *Manual del usuario de la serie VIRB* para obtener más información.

La función de mando a distancia para VIRB te permite controlar la cámara VIRB con tu navegador.

1 Enciende la cámara VIRB.
2 En tu navegador Montana, selecciona **Mando para VIRB**.

   NOTA: para poder seleccionar esta aplicación, primero tendrás que añadirla al menú principal (*Personalizar el menú principal*, página 41).
3 Espera a que el navegador se conecte a la cámara VIRB.
4 Selecciona una opción:
   - Para grabar un vídeo, selecciona .
   - Para hacer una fotografía, selecciona .

Personalización del dispositivo

Personalizar campos de datos y controles

Los campos de datos muestran la información referente a tu ubicación u otros datos especificados. Los controles son una agrupación personalizada de datos que pueden ser muy útiles en una tarea concreta o general, como puede ser el geocaching.

Activar los campos de datos de mapas

Se pueden mostrar campos de datos personalizados en el mapa.

1 En el mapa, selecciona > **Configuración del mapa** > **Controles**.
2 Selecciona **Campo de datos grande**, **Campos de datos pequeños** o **Campos de datos en esquinas**.
3 Si fuera necesario, en el mapa, selecciona en la parte superior de la pantalla para mostrar los campos de datos.

Personalizar los campos de datos

Antes de cambiar los campos de datos de mapas, debes activarlos (*Activar los campos de datos de mapas*, página 53).

Puedes personalizar los campos de datos y los controles de las páginas del mapa, la brújula y el altímetro.

1 En una página que muestre campos de datos, selecciona un campo de datos.
2 Selecciona una categoría de campo de datos y un campo de datos.

Personalizar los controles

1 Selecciona una página.
2 Selecciona una opción:
   - En el mapa, selecciona > **Configuración del mapa** > **Controles**.
   - En la brújula o procesador de ruta, selecciona > **Cambiar control**.
3 Selecciona un control.

Rotación de la pantalla

Gira el dispositivo para ver la pantalla en modo horizontal o vertical.

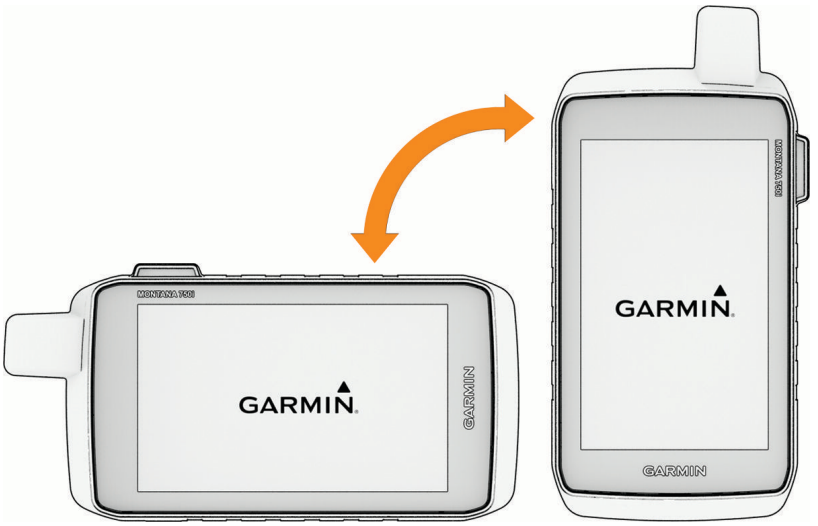

NOTA: mientras utilizas las funciones inReach del dispositivo Montana 700i/710i/750i/760i, debes utilizar el dispositivo en modo vertical, con la antena orientada hacia el cielo.

Menú de configuración

Selecciona 🏠. Selecciona **Ajustes**.

Sistema: permite personalizar la configuración del sistema (*Configurar el sistema*, página 55).

Pantalla: ajusta la retroiluminación y la configuración de la pantalla (*Configurar la pantalla*, página 56).

Teléfono: te permite activar la tecnología Bluetooth, vincular un smartphone con el dispositivo (*Vincular un smartphone con el dispositivo*, página 21) y personalizar la configuración del smartphone (*Configurar el smartphone*, página 57).

Audio Bluetooth: vincula el dispositivo a un dispositivo de audio (*Configuración del Audio Bluetooth*, página 57).

Wi-Fi: te permite conectarte a redes inalámbricas (*Configurar Wi-Fi*, página 57).

Seguimiento: te permite personalizar la configuración de seguimiento de inReach en el dispositivo Montana 700i/710i/750i/760i (*Configurar el seguimiento de inReach*, página 11).

Mensajes: te permite personalizar la configuración de los mensajes de inReach en el dispositivo Montana 700i/710i/750i/760i (*Configurar los mensajes*, página 11).

Mapa: establece la presentación de los mapas (*Configurar el mapa*, página 15).

Registro: permite personalizar la configuración de los registros de actividad (*Configurar la grabación*, página 31).

Rutas: te permite personalizar la forma en la que el dispositivo calcula las rutas para cada actividad (*Configurar rutas*, página 57).

Modo de bajo consumo: permite personalizar la configuración para activar el modo de bajo consumo (*Activar el modo de bajo consumo*, página 58).

Waypoints: permite introducir un prefijo personalizado para los waypoints a los que se les asigna un nombre automáticamente.

Tonos: configura los sonidos del dispositivo, tales como los tonos de alarma y las alertas (*Configurar los tonos del dispositivo*, página 58).

Rumbo: te permite personalizar la configuración del rumbo de la brújula (*Configurar el rumbo*, página 17).

Altímetro: permite personalizar la configuración del altímetro (*Configurar el altímetro*, página 19).

Cámara: ajusta la configuración de la cámara en el dispositivo Montana 750i/760i (*Configurar la cámara*, página 58).

Geocaching: permite personalizar la configuración del geocaché (*Configurar Geocaching*, página 58).

Sensores: vincula los sensores inalámbricos con tu dispositivo (*Configurar sensores*, página 59).

Ejercicio: permite personalizar la configuración para registrar las actividades deportivas (*Configurar Ejercicio*, página 59).

Náutico: establece la presentación de los datos náuticos en el mapa (*Configurar el modo náutico*, página 60).

Menús: te permite personalizar los menús del dispositivo (*Configurar el menú*, página 60).

Formato de posición: define el formato de posición geográfica y las opciones de datum (*Configurar el formato de posición*, página 60).

Unidades: establece las unidades de medida utilizadas en el dispositivo (*Cambiar las unidades de medida*, página 61).

Hora: ajusta la configuración de la hora (*Configurar la hora*, página 61).

Accesibilidad: ajusta la configuración de accesibilidad (*Configuración de accesibilidad*, página 61).

Perfiles: te permite personalizar y crear nuevos perfiles de actividad (*Perfiles*, página 61).

Restablecer: permite restablecer la configuración y los datos del usuario (*Restablecer datos y configuración*, página 63).

Acerca de: muestra la información del dispositivo, como el ID de unidad, la versión de software, la información sobre las normativas y el acuerdo de licencia (*Ver la información sobre las normativas y la conformidad de la etiqueta electrónica*, página 64).

Configurar el sistema

Selecciona **Ajustes** > **Sistema**.

Satélite: te permite ajustar la configuración del sistema de satélite (*Configurar satélites*, página 55).

Idioma: establece el idioma del texto del dispositivo y el idioma de las indicaciones de voz.

NOTA: al cambiar el idioma del texto, no se modifica el idioma de los datos introducidos por el usuario ni el de los datos de mapas.

Botón de encendido: te permite asignar accesos directos al botón de encendido (*Personalizar el botón de encendido*, página 56).

Conf. avanz.: establece el modo de energía cuando se conecta o desconecta la alimentación externa y establece el modo de la interfaz de comunicación (*Configuración de la interfaz*, página 56).

Registro RINEX: permite que el dispositivo escriba datos en formato Receiver Independent Exchange (RINEX) en un archivo de sistema. RINEX es un formato de intercambio de información para datos sin procesar del sistema de navegación por satélite.

Tipo de la batería: configura el tipo de pilas para el dispositivo Montana 700/710.

NOTA: este ajuste solo aparece cuando las pilas AA opcionales están instaladas en el dispositivo Montana 700/710.

Configurar satélites

Selecciona **Ajustes** > **Sistema** > **Satélite**.

Sistema de satélite: te permite establecer el sistema de satélite en GPS, GPS y otro sistema de satélite (*GPS y otros sistemas de satélite*, página 56) o Modo Demo (GPS desactivado).

WAAS/EGNOS: establece el sistema de satélite en Sistema de aumento de área amplia/Servicio de superposición de navegación geoestacionario europeo (WAAS/EGNOS, del inglés Wide Area Augmentation System/European Geostationary Navigation Overlay Service). Para obtener más información acerca del sistema WAAS, visita garmin.com/aboutGPS.

GPS y otros sistemas de satélite

El uso conjunto de la función GPS y otros sistemas de satélite ofrece un rendimiento mejorado en entornos difíciles y permite adquirir la posición de forma más rápida que si se utilizara solo el GPS. No obstante, la utilización de varios sistemas puede reducir la autonomía de la batería más rápidamente que si se utilizara solo el GPS.

El dispositivo puede utilizar los sistemas globales de navegación por satélite (GNSS). Es posible que algunos sistemas de satélite no estén disponibles en todos los modelos de dispositivos.

NOTA: puedes ver las ubicaciones de los satélites y los sistemas de satélite disponibles en la página de satélites (*Página Satélite*, página 52).

GPS: una constelación de satélites construida por los Estados Unidos.

GLONASS: una constelación de satélites construida por Rusia.

GALILEO: una constelación de satélites creada por la Agencia Espacial Europea.

Personalizar el botón de encendido

Puedes personalizar el botón de encendido para que proporcione acceso rápido a menús, aplicaciones u otras funciones del dispositivo.

1. Selecciona **Ajustes** > **Sistema** > **Botón de encendido**.
2. Selecciona **Toque único** o **Toque doble**.
3. Selecciona una opción.

Configuración de la interfaz

Selecciona **Ajustes** > **Sistema** > **Conf. avanz.** > **Interfaz**.

NOTA: no todas las opciones de configuración están disponibles para todos los modelos de producto.

Garmin Spanner: te permite utilizar el puerto USB del dispositivo con la mayoría de programas de mapas compatibles con NMEA 0183 mediante la creación de un puerto serie virtual.

Garmin: configura el dispositivo para que utilice un formato exclusivo de Garmin para intercambiar datos de waypoints, rutas y tracks con un ordenador.

Entrada/salida NMEA: configura el dispositivo para que utilice una entrada y salida NMEA 0183 estándar.

Salida de texto: ofrece una salida de texto ASCII simple de información sobre ubicación y velocidad.

MTP: configura el dispositivo para que utilice Media Transfer Protocol (MTP) para acceder al sistema de archivos del dispositivo en lugar del modo de almacenamiento masivo.

NOTA: los navegadores Montana 710/710i/760i solo admiten el modo de transferencia de archivos MTP.

Configurar la pantalla

Selecciona **Ajustes** > **Pantalla**.

Duración de la retroiluminación: permite definir el tiempo que pasa hasta que la retroiluminación se desactiva.

Bloqueo de orientación: bloquea la orientación de la pantalla en modo vertical u horizontal o permite que la pantalla cambie de orientación automáticamente en función de la orientación del dispositivo.

Bloqueo automático de la pantalla: configura la pantalla para que se bloquee automáticamente.

Ahorro de energía: prolonga la autonomía de las pilas/batería al desactivar la pantalla cuando se agota el tiempo de espera de la retroiluminación (*Encendido del modo de ahorro de energía*, página 56).

Presentación: establece los colores de resaltado mostrados para el día y la noche (*Configurar la presentación*, página 57).

Encendido del modo de ahorro de energía

Puedes utilizar el modo de ahorro de energía para prolongar la autonomía de la batería.

Selecciona **Ajustes** > **Pantalla** > **Ahorro de energía** > **Activado**.

En el modo de ahorro de energía, la pantalla se apaga cuando se agota el tiempo de espera de la retroiluminación. Puedes seleccionar ⏻ para encender la pantalla, y tocar dos veces ⏻ para ver la página de estado.

Configurar la presentación

Selecciona **Ajustes** > **Pantalla** > **Presentación**.

Modo: establece un fondo claro, un fondo oscuro o alterna automáticamente entre los dos en función de la hora de salida y de puesta de sol de tu ubicación actual.

Color de día: establece el color de las selecciones realizadas en el modo día.

Color de noche: establece el color de las selecciones realizadas en el modo noche.

Controles horizontales: coloca los controles en la parte izquierda o derecha de la pantalla cuando está en modo horizontal.

Configurar el smartphone

Selecciona . Selecciona **Ajustes** > **Teléfono**.

Estado: activa la tecnología Bluetooth y muestra el estado de conexión actual.

Notificaciones: muestra u oculta las notificaciones del smartphone.

Olvidar teléfono: borra el smartphone conectado. Esta opción solo está disponible tras vincular un smartphone.

Configuración del Audio Bluetooth

Selecciona . Selecciona **Ajustes** > **Audio Bluetooth**.

Dispositivo de audio: te permite vincular unos auriculares inalámbricos con el dispositivo (*Vincular auriculares inalámbricos con el dispositivo*, página 23).

Configurar Wi-Fi

Selecciona . Selecciona **Ajustes** > **Wi-Fi**.

Wi-Fi: activa la tecnología inalámbrica de Internet.

Añadir red: permite buscar una red inalámbrica de Internet y conectarte a ella.

Configurar rutas

La configuración de rutas disponible varía en función de si la opción Rutas directas está activada o desactivada.

Selecciona . Selecciona **Ajustes** > **Rutas**.

Rutas directas: activa o desactiva las rutas directas. La opción de rutas directas calcula la ruta más directa posible a tu destino.

Actividad: establece una actividad para las rutas. El navegador calcula rutas optimizadas para el tipo de actividad que estés llevando a cabo.

Método de navegación trayecto: permite seleccionar el método empleado para calcular trayectos y rutas. La opción Ruta directa se utiliza para la navegación de punto a punto sin recálculo. La opción Caminos y rastros ajusta el trayecto para que siga los datos del mapa y recalcule cuando sea necesario. La opción Notificado activa una notificación para seleccionar el método de navegación del trayecto cada vez que navegas por un trayecto.

Alertas de trayecto: activa o desactiva las alertas de trayecto. El navegador te avisa cuando te sales del trayecto y cuando vuelves al trayecto.

Rutas con carreteras populares: calcula rutas en función de las carreras y recorridos más populares de Garmin Connect.

Transiciones de ruta: configura la forma en la que el navegador pasa de un punto de la ruta al siguiente. Esta opción solo está disponible para algunas actividades. La opción Distancia te guía hacia el siguiente punto de la ruta cuando te encuentras a una distancia determinada del punto actual.

Conf. avanz.: te permite personalizar ajustes de ruta adicionales (*Configuración de rutas avanzada*, página 58).

Configuración de rutas avanzada

Selecciona . Selecciona **Ajustes** > **Rutas** > **Conf. avanz.**.

Centrar en carretera: bloquea el triángulo azul, que representa tu posición en el mapa, en la carretera más cercana. Esta opción resulta de especial utilidad al conducir o navegar por carreteras.

Método de cálculo: permite seleccionar el método empleado para calcular la ruta.

Recálculo fuera de ruta: establece las preferencias a la hora de recalcular la ruta cuando se navega fuera de una ruta activa.

Config. elementos a evitar: establece los tipos de carreteras, terrenos y métodos de transporte que se deben evitar durante la navegación.

Activar el modo de bajo consumo

Puedes utilizar el modo de bajo consumo para prolongar la autonomía de la batería. En el modo de bajo consumo, la pantalla se apaga, el dispositivo entra en modo de bajo consumo y registra menos puntos de track del GPS.

1 Selecciona .
2 Selecciona **Ajustes** > **Modo de bajo consumo**.
3 Selecciona una opción:
   - Para permitir que el dispositivo te solicite que actives el modo de bajo consumo al apagarlo, selecciona **Notificado**.
   - Para activar automáticamente el modo de bajo consumo tras dos minutos de inactividad, selecciona **Automático**.
   - Para que el modo de bajo consumo no se active nunca, selecciona **Nunca**.

Configurar los tonos del dispositivo

Puedes personalizar los tonos de los mensajes, los avisos de giro y las alarmas.

1 Selecciona **Ajustes** > **Tonos** > **Tonos** > **Activado**.
2 Selecciona un tono para cada tipo de sonido audible.

Configurar la cámara

Selecciona **Ajustes** > **Cámara**.

Guardar fotografías en: establece la ubicación en la que se almacena la fotografía.

Instrucciones de la cámara: muestra unas breves indicaciones sobre cómo tomar una fotografía.

Configurar Geocaching

Selecciona . Selecciona **Ajustes** > **Geocaching**.

Geocaching Live: permite borrar datos de geocaché en vivo del dispositivo, así como borrar el registro del dispositivo de geocaching.com (*Borrar datos de geocaché en directo del dispositivo*, página 49, *Borrar el registro de tu dispositivo de Geocaching.com*, página 49).

Estilo de geocaché: establece que el dispositivo muestre la lista de geocachés por nombre o código.

Ajustes de chirp™: permite activar la búsqueda de chirp y programar un accesorio chirp (*chirp*, página 48).

Configuración de filtro: permite crear y almacenar filtros personalizados para geocachés (*Guardar un filtro de geocaché personalizado*, página 47).

Geocachés encontrados: permite editar el número de geocachés encontrados. Este número aumenta automáticamente a medida que se registran geocachés encontrados (*Registrar intentos*, página 48).

Alarma proximidad geocaché: permite establecer una alerta que sonará cuando te encuentres a una distancia concreta de un geocaché.

Configurar sensores

Selecciona . Selecciona **Ajustes** > **Sensores**.

Ejercicio: te permite vincular accesorios de ejercicio, como un monitor de frecuencia cardiaca o sensores de velocidad y cadencia.

Sensor Tempe: te permite vincular un sensor de temperatura tempe™.

XERO: permite activar o desactivar el estado de uso compartido, y hacer que el uso compartido sea público o privado.

NOTA: puedes compartir tu ubicación desde un dispositivo Xero compatible.

DogTrack: te permite recibir datos de un dispositivo de mano para el seguimiento de perros (*Realizar el seguimiento de perros*, página 44).

Applied Ballistics: puedes usar dispositivos de Applied Ballistics®, como telémetros o sensores de viento, y ver información balística adicional en el navegador.

Mando inReach: te permite activar o desactivar la función remota y la verificación de dispositivo de inReach del dispositivo Montana 700i/710i/750i/760i.

NOTA: puedes vincular un dispositivo Garmin compatible y utilizarlo para enviar mensajes de forma remota desde tu dispositivo Montana 700i/710i/750i/760i.

Vincular los sensores inalámbricos

Para poder realizar la vinculación, debes ponerte el monitor de frecuencia cardiaca o instalar el sensor.

El navegador se puede vincular con sensores inalámbricos mediante ANT+ o la tecnología Bluetooth. Por ejemplo, puedes conectar un monitor de frecuencia cardiaca a tu navegador. Para obtener información sobre la compatibilidad del producto y la adquisición de sensores adicionales, visita buy.garmin.com.

1. Coloca el navegador a menos de 3 m (10 ft) del sensor.

   NOTA: aléjate 10 m (33 ft) de otros sensores mientras se realiza la vinculación.
2. Selecciona .
3. Selecciona **Ajustes** > **Sensores**.
4. Selecciona el tipo de sensor.
5. Selecciona **Buscar nuevo**.

   Cuando el sensor esté vinculado al navegador, el estado del sensor cambiará de Buscando a Conectado.

Configurar Ejercicio

Selecciona . Selecciona **Ajustes** > **Ejercicio**.

Auto Lap: configura el navegador para que marque automáticamente la vuelta a una distancia específica.

Usuario: configura la información del perfil del usuario. El navegador utiliza esta información para calcular los datos exactos relativos al entreno en Garmin Connect.

Zonas frecuencia cardiaca: establece las cinco zonas de frecuencia cardiaca y tu frecuencia cardiaca máxima en actividades deportivas.

Marcar vueltas por distancia

Puedes usar la función Auto Lap® para marcar automáticamente la vuelta en una distancia específica. Esta característica es útil para comparar el rendimiento a lo largo de diferentes partes de una actividad.

1. Selecciona .
2. Selecciona **Ajustes** > **Ejercicio** > **Auto Lap**.
3. Introduce un valor y selecciona ✔.

Configuración del perfil de ejercicio de usuario

El dispositivo utiliza la información que introduces sobre ti mismo para calcular datos precisos. Puedes modificar la siguiente información de perfil de usuario: sexo, edad, peso, altura y deportista habitual (*Acerca de los deportistas habituales*, página 60).

1. Selecciona **Ajustes** > **Ejercicio** > **Usuario**.
2. Modifica la configuración.

Acerca de los deportistas habituales

Un deportista habitual es una persona que entrena de forma intensa desde hace muchos años (exceptuando periodos de lesiones menores) y tiene una frecuencia cardiaca en reposo de 60 pulsaciones por minuto (ppm) o menor.

Configurar el modo náutico

Selecciona 🏠. Selecciona **Ajustes** > **Náutico**.

Modo de carta marítima: configura el tipo de carta que utiliza el dispositivo cuando muestra datos marítimos. Náuticas muestra los distintos elementos del mapa con diferentes colores para que los POI marítimos se lean con mayor facilidad y el mapa refleje el patrón de trazado de las cartas en papel. Pesca (requiere mapas marítimos) muestra una vista detallada de las curvas de nivel y los sondeos de profundidad y simplifica la presentación del mapa para disponer de una visualización óptima al pescar.

Presentación: establece la presentación de las ayudas a la navegación náuticas del mapa.

Configur. de alarma marina: configura las alarmas para que suenen cuando sobrepasas una distancia de desvío determinada mientras fondeas, cuando se produce un desvío de trayecto según una distancia determinada y cuando entras en aguas de una profundidad específica (*Configurar las alarmas náuticas*, página 60).

Configurar las alarmas náuticas

1. Selecciona 🏠.
2. Selecciona **Ajustes** > **Náutico** > **Configur. de alarma marina**.
3. Selecciona un tipo de alarma.
4. Introduce una distancia y selecciona ✔.

Configurar el menú

Selecciona 🏠. Selecciona **Ajustes** > **Menús**.

Estilo de menú: modifica la apariencia del menú principal.

Menú principal: permite mover, añadir y borrar elementos del menú principal (*Personalizar el menú principal*, página 41).

Favoritos: te permite mover, añadir y borrar los elementos de la barra de favoritos (*Personalizar la barra de favoritos*, página 60).

Ajustes: modifica el orden de los elementos en el menú de ajustes.

Buscar: modifica el orden de los elementos en el menú de búsqueda.

Personalizar la barra de favoritos

Puedes añadir, borrar y cambiar el orden de los elementos de la barra de favoritos.

- Mantén pulsado cualquier icono de la barra de favoritos y arrástralo a la nueva ubicación.
- Selecciona **Ajustes** > **Menús** > **Favoritos** y selecciona un elemento para cambiar el orden o borrarlo de la barra de favoritos.
- Para añadir un nuevo elemento a la barra de favoritos, borra un elemento existente de la barra de favoritos y selecciona **Añadir página**.

Configurar el formato de posición

NOTA: no cambies el formato de posición ni el sistema de coordenadas del datum del mapa a menos que estés utilizando un mapa o carta que especifique un formato de posición diferente.

Selecciona 🏠. Selecciona **Ajustes** > **Formato de posición**.

Formato de posición: establece el formato de posición en el que se muestra una lectura de ubicación.

Datum del mapa: establece el sistema de coordenadas con el que está estructurado el mapa.

Esferoide del mapa: muestra el sistema de coordenadas que está utilizando el dispositivo. El sistema de coordenadas predeterminado es WGS 84.

Cambiar las unidades de medida

1 Selecciona .
2 Selecciona **Ajustes** > **Unidades**.
3 Selecciona una opción:
   - Para cambiar la unidad de medida de la velocidad y la distancia, selecciona **Velocidad/Distancia**.
   - Para cambiar la unidad de medida de la velocidad vertical, selecciona **VELOCIDAD VERTICAL**.
   - Para cambiar la unidad de medida de la altitud, selecciona **Altitud** > **Altitud**.
   - Para cambiar la unidad de medida de la profundidad, selecciona **Altitud** > **Profundidad**.
   - Para cambiar la unidad de medida de la temperatura, selecciona **Temperatura**.
   - Para cambiar la unidad de medida de la presión, selecciona **Presión**.
4 Selecciona una unidad de medida.

Configurar la hora

Selecciona . Selecciona **Ajustes** > **Hora**.

Formato horario: configura el dispositivo para que utilice el formato de 12 o de 24 horas.

Huso horario: establece el huso horario del dispositivo. La opción Automático establece el huso horario del dispositivo automáticamente según la posición GPS.

Horario de verano: permite que el dispositivo utilice el horario de verano.

Configuración de accesibilidad

Selecciona **Ajustes** > **Accesibilidad**.

Sensibilidad al tacto: establece la sensibilidad de la pantalla táctil (*Configuración de la sensibilidad de la pantalla táctil*, página 61).

Revisar tamaño del texto: ajusta el tamaño del texto.

Controles de desplazamiento: añade flechas de desplazamiento a la pantalla cuando es posible desplazarse por un menú, una lista o una cuadrícula.

Configuración de la sensibilidad de la pantalla táctil

Puedes ajustar la sensibilidad de la pantalla táctil para adaptarla a la actividad.

1 Selecciona **Ajustes** > **Accesibilidad** > **Sensibilidad al tacto**.
2 Selecciona una opción.

   SUGERENCIA: puedes probar la configuración de la pantalla táctil con y sin guantes según la actividad.

Perfiles

Los perfiles son un conjunto de parámetros de configuración que te permiten optimizar tu dispositivo en función de la actividad realizada. Por ejemplo, la configuración y las vistas son diferentes cuando utilizas el dispositivo para cazar que cuando lo utilizas para geocaching.

Cuando estás utilizando un perfil y cambias la configuración, como los campos de datos o las unidades de medida, los cambios se guardan automáticamente como parte del perfil.

Crear un perfil personalizado

Si ninguna de los perfiles preinstalados se ajusta a las necesidades de tu actividad o ruta, puedes crear un perfil personalizado con su propia configuración y campos de datos.

1 Selecciona .
2 Selecciona **Ajustes** > **Perfiles** > **Crear nuevo perfil** > **OK**.

   El nuevo perfil se crea con un nombre y un número predeterminados. Por ejemplo, Perfil 10. El nuevo perfil se convierte en el perfil activo.
3 Selecciona el nuevo perfil.
4 Selecciona una opción:
   - Personaliza el nombre de perfil predeterminado (*Editar el nombre de un perfil*, página 62).
   - Personaliza la configuración según sea necesario (*Menú de configuración*, página 54).
   - Personaliza los campos de datos según sea necesario (*Personalizar los campos de datos*, página 53).

Cualquier cambio que realices en la configuración y los campos de datos se guarda automáticamente en el perfil activo.

Editar el nombre de un perfil

1 Selecciona .
2 Selecciona **Ajustes** > **Perfiles**.
3 Selecciona un perfil.
4 Selecciona **Editar nombre**.
5 Introduce el nombre nuevo.

Borrar un perfil

NOTA: no puedes borrar un perfil mientras esté en uso.

1 Selecciona .
2 Selecciona **Ajustes** > **Perfiles**.
3 Selecciona un perfil.
4 Selecciona **Borrar**.

Establecer los perfiles de soporte

Puedes asignar un perfil para usarlo con cada una de las opciones de montaje.

1 Selecciona **Ajustes** > **Perfiles** > > **Establecer perfiles de soporte**.
2 Selecciona una opción de montaje.
3 Selecciona un perfil.

Restablecer datos y configuración

1 Selecciona .
2 Selecciona **Ajustes** > **Restablecer**.
3 Selecciona una opción:
   - Para restablecer los datos específicos de una ruta, como la distancia y los valores medios, selecciona **Restablecer datos de ruta**.
   - Para borrar todos los waypoints guardados, selecciona **Borrar todos los waypoints**.
   - Para suprimir los datos registrados desde que inició la actividad actual, selecciona **Eliminar actividad actual**.

     NOTA: el dispositivo seguirá registrando los nuevos datos de la actividad actual.
   - Para restablecer la configuración del perfil de actividad actual a los valores predeterminados de fábrica, selecciona **Res. conf. perf.**.
   - Para restablecer toda la configuración y los perfiles del dispositivo a los valores predeterminados de fábrica, selecciona **Restabl. toda configur.**.

     NOTA: al restablecer toda la configuración, se suprimen todas las actividades de geocaching del dispositivo. No se borrarán los datos de usuario guardados, como tracks y waypoints.
   - Para borrar todos los datos de usuario guardados y restablecer toda la configuración del dispositivo a los valores predeterminados de fábrica, selecciona **Borrar todo**.

     NOTA: al borrar toda la configuración, también se borran tus datos personales, el historial y los datos de usuario guardados, incluidos los tracks y waypoints.

Restablecimiento de la configuración predeterminada de la página

1 Abre la página en la que quieras restablecer la configuración.
2 Selecciona > **Restablecer valores**.

Información del dispositivo

Actualizaciones del producto

En el ordenador, instala Garmin Express (www.garmin.com/express). Puedes instalar en tu smartphone la aplicación Garmin Explore para cargar tus waypoints, rutas, tracks y actividades.

Garmin Express permite un fácil acceso a estos servicios para los dispositivos Garmin:

- Actualizaciones de software
- Actualizaciones de mapas
- Registro del producto

Configurar Garmin Express

1 Conecta el dispositivo al ordenador mediante un cable USB.
2 Visita garmin.com/express.
3 Sigue las instrucciones que se muestran en la pantalla.

Más información

Puedes encontrar más información acerca de este producto en el sitio web de Garmin.

- Visita support.garmin.com para obtener manuales, artículos y actualizaciones de software adicionales.
- Visita buy.garmin.com o ponte en contacto con tu distribuidor de Garmin para obtener información acerca de accesorios opcionales y piezas de repuesto.

Ver la información sobre las normativas y la conformidad de la etiqueta electrónica

La etiqueta de este dispositivo se suministra por vía electrónica. La etiqueta electrónica puede proporcionar información normativa, como los números de identificación proporcionados por la FCC o las marcas de conformidad regionales, el número IMEI e información sobre el producto y su licencia.

1 Selecciona .
2 Selecciona **Ajustes**.
3 Selecciona **Acerca de**.

Instalar las pilas AA

En lugar de las pilas de ion-litio incluidas (*Instalar la batería de ion-litio*, página 4), se pueden utilizar tres pilas AA con un paquete para pilas AA opcional (no incluido). Esto puede resultar útil cuando te encuentres realizando una ruta y no puedas cargar la batería de ion-litio.A fin de obtener los mejores resultados, Garmin recomienda pilas de litio AA.

NOTA: las pilas AA opcionales son compatibles únicamente con el dispositivo Montana 700/710.

1 Gira la anilla hacia la izquierda para extraer las pilas de ion-litio del dispositivo Montana 700/710.
2 Levanta la pestaña para abrir el paquete de pilas AA.

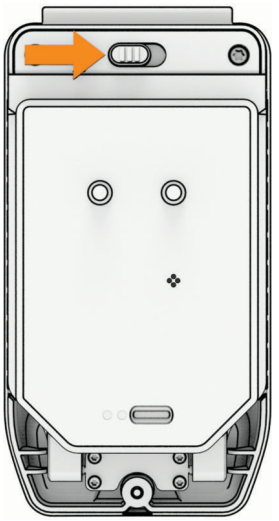

3 Introduce las tres pilas AA teniendo en cuenta la polaridad adecuada y cierra el paquete.

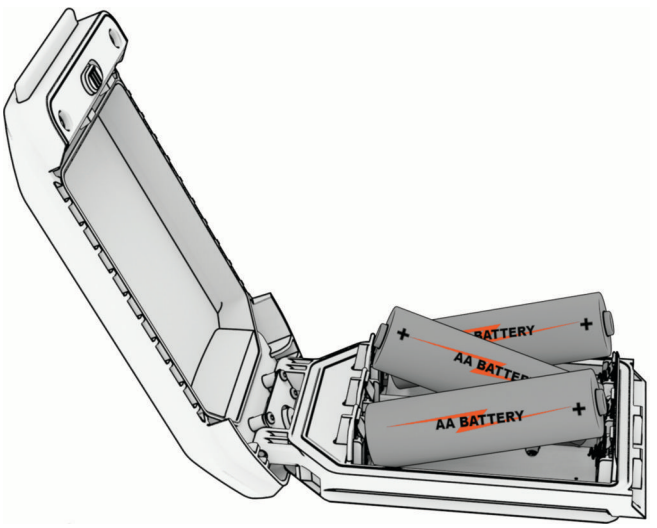

4 Introduce las pilas AA en la parte posterior del dispositivo, gira la anilla hacia la derecha y presiónala contra la parte posterior del dispositivo.

5 Mantén pulsado el ⏻.
6 Selecciona **Ajustes** > **Sistema** > **Tipo de la batería**.
7 Selecciona **Alcalina**, **Litio**, **NiMH** o **NiMH precargada**.

AVISO

Para evitar la corrosión, retira las pilas de la batería cuando no utilices el dispositivo y guárdala en un lugar seco.

Realizar el cuidado del dispositivo

AVISO

No guardes el dispositivo en lugares en los que pueda quedar expuesto durante periodos prolongados a temperaturas extremas, ya que podría sufrir daños irreversibles.

No utilices nunca un objeto duro o puntiagudo sobre la pantalla táctil, ya que esta se podría dañar.

Evita utilizar productos químicos, disolventes, protección solar e insecticidas que puedan dañar los componentes y los acabados de plástico.

Para evitar daños en el puerto USB no olvides protegerlo firmemente con la tapa protectora.

Para evitar daños en el puerto de la antena externa no olvides protegerla firmemente con la tapa protectora.

Evita el uso inadecuado y los golpes, ya que esto podría reducir la vida útil del producto.

Limpieza del dispositivo

1 Limpia el dispositivo con un paño humedecido en una solución suave de detergente.
2 Seca el dispositivo.

Después de limpiarlo, deja que se seque por completo.

Limpieza del puerto USB

1 Apaga el dispositivo y desconéctalo de la fuente de alimentación.
2 Limpia el puerto USB con un paño limpio y suave que no suelte pelusa o un bastoncillo.
   NOTA: si es necesario, humedece ligeramente el paño o el bastoncillo con alcohol isopropílico.
3 Deja que el dispositivo se seque completamente antes de conectarlo a la alimentación.

Limpieza de la pantalla táctil

1 Utiliza un paño limpio y suave que no suelte pelusa.
2 Si es necesario, humedece ligeramente el paño con agua.
3 Si utilizas un paño humedecido, apaga el dispositivo y desconéctalo de la alimentación.
4 Frota suavemente la pantalla con el paño.

Gestión de datos

NOTA: el dispositivo no es compatible con Windows® 95, 98, Me, Windows NT® ni Mac® OS 10.3, ni con ninguna versión anterior.

Tipos de archivo

El dispositivo de mano admite los siguientes tipos de archivos:

- Archivos de Garmin Explore.
- Archivos de rutas GPS, tracks y waypoints.
- Archivos de geocachés GPX (*Descargar geocachés desde un ordenador*, página 46).
- Trayectos, actividades y ubicaciones de FIT (waypoints).
- Archivos de fotografías JPEG.
- Archivos de POI personalizados GPI de POI Loader de Garmin. Visita www.garmin.com/products/poiloader.

Instalar una tarjeta de memoria

⚠ ADVERTENCIA

No utilices ningún objeto puntiagudo para retirar las pilas.

Puedes instalar una tarjeta de memoria microSD de hasta 32 GB en el dispositivo de mano para obtener espacio de almacenamiento adicional o mapas previamente cargados.

1. Gira la anilla en el sentido contrario a las agujas del reloj y tira de ella para extraer la batería.
2. Desliza la ranura de la tarjeta ① hacia 🔒 y levántala.
3. Coloca la tarjeta de memoria con los contactos dorados hacia abajo.

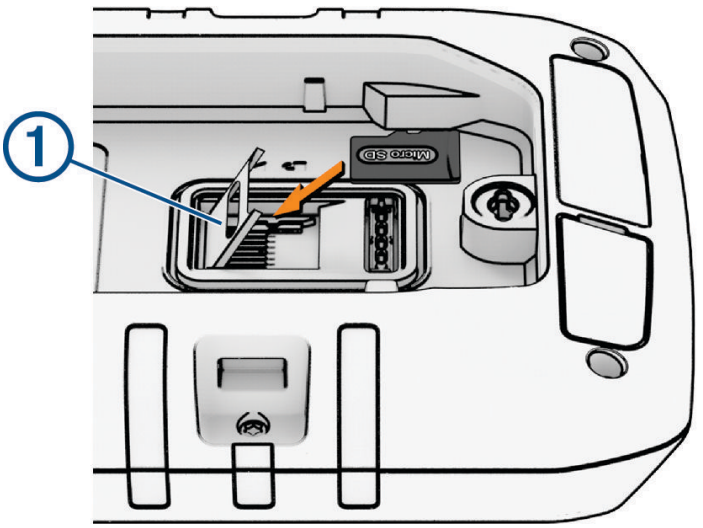

4. Cierra el soporte de la ranura de la tarjeta.
5. Desliza la ranura de la tarjeta hacia 🔒 para bloquearla.
6. Vuelve a colocar el paquete de batería.

Conectar el dispositivo a un ordenador

AVISO

Para evitar la corrosión, seca totalmente el puerto USB, la tapa protectora y la zona que la rodea antes de cargar el dispositivo o conectarlo a un ordenador.

1. Levanta la tapa protectora del puerto USB.
2. Conecta un extremo del cable al puerto USB del dispositivo.
3. Conecta el otro extremo del cable a un puerto USB de un ordenador.

   El dispositivo y la tarjeta de memoria (opcional) aparecen como unidades extraíbles en Mi PC en los equipos Windows y como volúmenes montados en los equipos Mac.

Transferencia de archivos al dispositivo

1 Conecta el dispositivo al ordenador.

   En equipos Windows, el dispositivo aparecerá como una unidad extraíble o un dispositivo portátil y es posible que la tarjeta de memoria aparezca como una segunda unidad extraíble. En equipos Mac, el dispositivo y la tarjeta de memoria aparecerán como dispositivos de almacenamiento extraíble.

   NOTA: es posible que algunos ordenadores con varias unidades en red no muestren las unidades del dispositivo adecuadamente. Consulta la documentación del sistema operativo para obtener más información sobre cómo asignar la unidad.

2 En el ordenador, abre el explorador de archivos.

3 Selecciona un archivo.

4 Selecciona **Editar** > **Copiar**.

5 Abre el dispositivo portátil, unidad o volumen correspondiente al dispositivo o la tarjeta de memoria.

6 Ve a una carpeta.

7 Selecciona **Editar** > **Pegar**.

   El archivo aparecerá en la lista de archivos de la memoria del dispositivo o en la tarjeta de memoria.

Borrar archivos

AVISO

Si no conoces la función de un archivo, no lo borres. La memoria del dispositivo contiene archivos de sistema importantes que no se deben borrar.

1 Abre la unidad o el volumen **Garmin**.

2 Si es necesario, abre una carpeta o volumen.

3 Selecciona un archivo.

4 Pulsa la tecla **Delete** en el teclado.

Usar Garmin Connect

1 Conecta el dispositivo al ordenador con el cable USB.

2 Visita connect.garmin.com.

3 Sigue las instrucciones que se muestran en la pantalla.

Desconectar el cable USB

Si el dispositivo está conectado al ordenador como unidad o volumen extraíble, debes desconectarlo del ordenador de forma segura para evitar la pérdida de datos. Si el dispositivo está conectado al ordenador Windows como dispositivo portátil, no es necesario desconectarlo de forma segura.

1 Realiza una de las siguientes acciones:

   - Para ordenadores con Windows, selecciona el icono **Quitar hardware de forma segura** situado en la bandeja del sistema y, a continuación, selecciona el dispositivo.
   - Para ordenadores Apple®, selecciona el dispositivo y, a continuación, selecciona **Archivo** > **Expulsar**.

2 Desconecta el cable del ordenador.

Especificaciones

Tipo de batería de Montana 700i/710i/750i/760i	Batería de ion-litio recargable
Tipo de batería/pilas de Montana 700/710	Batería de ion-litio recargable o tres pilas AA (NiMH, alcalinas o de litio). Se recomienda litio. **NOTA:** el paquete de pilas AA opcional no está incluido.
Autonomía de la batería de Montana 710i/760i	Hasta 24 horas en el modo GPS enviando un mensaje de texto o una ubicación cada 10 minutos. Hasta 432 horas en modo de bajo consumo Hasta 384 horas en el modo expedición enviando un mensaje de texto o una ubicación cada 30 minutos. Hasta 1 año cuando está apagado **NOTA:** las estimaciones de la duración de la batería se dan en una situación a cielo abierto y pueden verse afectadas significativamente por obstrucciones o zonas cubiertas por árboles.
Autonomía de la batería de Montana 700i/750i	Hasta 18 horas en el modo GPS enviando un mensaje de texto o una ubicación cada 10 minutos. Hasta 330 horas en el modo expedición enviando un mensaje de texto o una ubicación cada 30 minutos. Hasta 1 año cuando está apagado **NOTA:** las estimaciones de la duración de la batería se dan en una situación a cielo abierto y pueden verse afectadas significativamente por obstrucciones o zonas cubiertas por árboles.
Autonomía de la pila/batería de Montana 700/710	Hasta 18 horas en modo GPS Hasta 330 horas en modo de bajo consumo Hasta 1 año cuando está apagado **NOTA:** las estimaciones de la duración de la batería se dan en una situación a cielo abierto y pueden verse afectadas significativamente por obstrucciones o zonas cubiertas por árboles.
Clasificación de resistencia al agua	IEC 60529 IPX7[5]
Rango de temperatura de funcionamiento	De -20 °C a 60 °C (de -4 °F a 140 °F)
Rango de temperatura de carga de Montana 710/710i/760i	De-20 °C a 0 °C (de -4° a 32 °F): carga lenta hasta capacidad completa De 0 °C a 45 °C (de 32° a 113 °F): carga a toda velocidad hasta capacidad completa De 45 °C a 60 °C (de 113° a 140 °F): carga a toda velocidad hasta capacidad reducida (aproximadamente el 85 %)
Rango de temperatura de carga de Montana 700/700i/750i	De 0 °C a 45 °C (de 32° a 113 °F): carga a toda velocidad hasta capacidad completa
Distancia de seguridad de la brújula	60 mm (2,36 in)
Frecuencias inalámbricas	2,4 GHz a 16,91 dBm nominales

[5] El dispositivo resiste la inmersión accidental en el agua a una profundidad de hasta 1 m durante 30 min. Para obtener más información, visita www.garmin.com/waterrating.

	1,6 GHz a 31,7 dBm nominales

Apéndice

Campos de datos

Algunos campos de datos requieren que te estés desplazando o necesitan accesorios inalámbricos para mostrar los datos.

%FC media máxima: porcentaje medio de la frecuencia cardiaca máxima durante la actividad actual.

% FC por vuelta: porcentaje medio de la frecuencia cardiaca máxima durante la vuelta actual.

Altitud: altitud de la ubicación actual por encima o por debajo del nivel del mar.

Altitud GPS: altitud de la ubicación actual mediante el GPS.

Al trayecto: dirección en la que te desplazas para volver a la ruta. Debes estar desplazándote para que aparezcan estos datos.

Altura - Máxima: altura más alta alcanzada desde la última puesta a cero.

Altura - Mínima: altura más baja alcanzada desde la última puesta a cero.

Altura sobre el terreno: altitud de la ubicación actual sobre el nivel del suelo.

Amanecer: hora a la que amanece según la posición GPS.

Amanecer/anochecer: hora del siguiente amanecer o anochecer según la posición GPS.

Anochecer: hora a la que anochece según la posición GPS.

Ascenso de vuelta: distancia vertical de ascenso de la vuelta actual.

Ascenso - Máximo: nivel de ascenso máximo en metros o pies por minuto desde la última puesta a cero.

Ascenso - Media: distancia vertical media de ascenso desde la última puesta a cero.

Ascenso - Total: distancia total ascendida durante la actividad o desde la última puesta a cero.

Asc últim vuelta: distancia vertical de ascenso de la última vuelta completa.

Barómetro: presión actual calibrada.

Cadencia: ciclismo. El número de revoluciones de la biela. Tu dispositivo debe estar conectado al accesorio de cadencia para que aparezcan estos datos.

Cadencia (vuelta): ciclismo. Cadencia media de la vuelta actual.

Cadencia de última vuelta: ciclismo. Cadencia media durante la última vuelta completa.

Cadencia media: ciclismo. Cadencia media de la actividad actual.

Calorías: cantidad total de calorías quemadas.

Cronómetro: tiempo de cronómetro de la actividad actual.

Cuentakilómetros: cuenta total de la distancia recorrida en todas las rutas. El total no se suprime al restablecer los datos de la ruta.

Cuentkm. de ruta: cuenta total de la distancia recorrida desde la última puesta a cero.

Descenso de última vuelta: distancia vertical de descenso de la última vuelta completa.

Descenso de vuelta: distancia vertical de descenso de la vuelta actual.

Descenso - Máximo: nivel de descenso máximo en metros o pies por minuto desde la última puesta a cero.

Descenso - Media: distancia vertical media de descenso desde la última puesta a cero.

Descenso - Total: distancia total descendida durante la actividad o desde la última puesta a cero.

Desvío de trayecto: distancia hacia la izquierda o la derecha por la que te has desviado respecto de la ruta original del trayecto. Debes estar desplazándote para que aparezcan estos datos.

Dist. a siguiente: distancia restante hasta el siguiente waypoint de la ruta. Debes estar desplazándote para que aparezcan estos datos.

Distancia de actividad: distancia recorrida en el track o actividad actual.

Distancia de la última vuelta: distancia recorrida en la última vuelta finalizada.

Distancia de vuelta: distancia recorrida en la vuelta actual.

Distancia hasta destino: distancia restante hasta el destino final. Debes estar desplazándote para que aparezcan estos datos.

Distancia vertical a destino: distancia de altura entre la posición actual y el destino final. Debes estar desplazándote para que aparezcan estos datos.

Distancia vertical a siguiente: distancia de altura entre la posición actual y el siguiente punto intermedio de la ruta. Debes estar desplazándote para que aparezcan estos datos.

ETA a destino: hora del día estimada a la que llegarás al destino final (ajustada a la hora local del destino). Debes estar desplazándote para que aparezcan estos datos.

ETA a sig.: hora del día estimada a la que llegarás al siguiente waypoint de la ruta (ajustada a la hora local del waypoint). Debes estar desplazándote para que aparezcan estos datos.

Factor de planeo: factor de distancia horizontal recorrida hasta el cambio en la distancia vertical.

Factor de planeo a destino: factor de planeo necesario para descender desde la posición actual hasta la altura del destino. Debes estar desplazándote para que aparezcan estos datos.

FC de vuelta: frecuencia cardiaca media durante la vuelta actual.

FC última vuelta: frecuencia cardiaca media durante la última vuelta finalizada.

Fecha: día, mes y año actual.

Frecuencia cardiaca: frecuencia cardiaca en pulsaciones por minuto (ppm). El dispositivo debe estar conectado a un monitor de frecuencia cardiaca compatible.

Frecuencia cardiaca - %Máxima: porcentaje de la frecuencia cardiaca máxima.

Frecuencia cardiaca media: frecuencia cardiaca media durante la actividad actual.

Giro: ángulo de diferencia (en grados) entre el rumbo hacia tu destino y el trayecto actual. L significa girar a la izquierda. R significa girar a la derecha. Debes estar desplazándote para que aparezcan estos datos.

Hora del día: hora del día según tu ubicación actual y la configuración de la hora (formato, huso horario y horario de verano).

Intensidad de la señal GPS: intensidad de la señal del satélite GPS.

Límite de velocidad: límite de velocidad indicado para carretera. No disponible en todos los mapas ni en todas las áreas. Sigue siempre las señales de circulación de los límites de velocidad vigentes de la carretera.

Media de vueltas: tiempo medio por vuelta durante la actividad actual.

Ninguna: campo de datos en blanco.

Nivel de la batería: carga restante de la batería.

Pendiente: cálculo de la subida (altura) durante la carrera (distancia). Por ejemplo, si asciendes 3 m (10 ft) por cada 60 m (200 ft) recorridos, la pendiente es del 5 %.

Precisión de GPS: margen de error de la ubicación exacta. Por ejemplo, tu ubicación GPS tiene una precisión de +/- 3,65 m (12 pies).

Presión atmosférica: la presión atmosférica sin calibrar.

Profundidad: profundidad del agua. El dispositivo debe estar conectado a un dispositivo NMEA® 0183 que pueda detectar la profundidad del agua.

Puntero: una flecha indica la dirección del siguiente punto intermedio o giro. Debes estar desplazándote para que aparezcan estos datos.

Rumbo: dirección en la que te desplazas.

Rumbo al punto intermedio: dirección hacia un destino desde tu ubicación actual. Debes estar desplazándote para que aparezcan estos datos.

Rumbo de brújula: dirección en la que te desplazas según la brújula.

Rumbo GPS: dirección en la que te desplazas según el GPS.

Siguiente waypoint: siguiente punto de la ruta. Debes estar desplazándote para que aparezcan estos datos.

Temperatura: temperatura del aire. Tu temperatura corporal afecta a la temperatura del sensor. El dispositivo debe estar conectado a un sensor tempe para que aparezcan estos datos.

Temperatura - Agua: temperatura del agua. El dispositivo debe estar conectado a un dispositivo NMEA 0183 que pueda detectar la temperatura del agua.

Temperatura máxima en 24 horas: la temperatura máxima registrada en las últimas 24 horas con un sensor de temperatura compatible.

Temperatura mínima en 24 horas: la temperatura mínima registrada en las últimas 24 horas con un sensor de temperatura compatible.

Temporizador alarma: tiempo actual del temporizador de cuenta atrás.

Tiempo de actividad transcurrido: tiempo total registrado. Por ejemplo, si inicias el temporizador y corres 10 minutos, lo paras durante 5 minutos, lo reanudas de nuevo y corres durante 20 minutos, el tiempo transcurrido es 35 minutos.

Tiempo de ruta: cuenta total del tiempo total empleado mientras te desplazas y mientras estás detenido desde la última puesta a cero.

Tiempo de ruta - Detenido: cuenta total del tiempo empleado mientras estás detenido desde la última puesta a cero.

Tiempo de ruta - En movimiento: cuenta total del tiempo empleado mientras te desplazas desde la última puesta a cero.

Tiempo de última vuelta: tiempo de cronómetro de la última vuelta finalizada.

Tiempo hasta destino: tiempo restante estimado para llegar al destino. Debes estar desplazándote para que aparezcan estos datos.

Tiempo hasta siguiente: tiempo restante estimado para llegar al siguiente waypoint de la ruta. Debes estar desplazándote para que aparezcan estos datos.

Tipo de giro: dirección del siguiente giro de la ruta. Debes estar desplazándote para que aparezcan estos datos.

Total de vueltas: tiempo de cronómetro de todas las vueltas completadas.

Trayecto: dirección hacia un destino desde la ubicación de inicio. El trayecto puede visualizarse como ruta planificada o establecida. Debes estar desplazándote para que aparezcan estos datos.

Ubicación (latitud/longitud): latitud y longitud de la posición actual, sin tener en cuenta la configuración de formato de posición seleccionada.

Ubicación (seleccionada): posición actual utilizando la configuración de formato de posición seleccionada.

Ubicación del destino: posición del destino final. Debes estar desplazándote para que aparezcan estos datos.

Veloc. últ. vuelta: velocidad media durante la última vuelta finalizada.

Velocidad: velocidad de desplazamiento actual.

Velocidad de avance al waypoint: velocidad a la que te aproximas a un destino siguiendo una ruta. Debes estar desplazándote para que aparezcan estos datos.

Velocidad de vuelta: velocidad media durante la vuelta actual.

Velocidad - Máxima: velocidad más elevada alcanzada desde la última puesta a cero.

Velocidad media en movimiento: velocidad media al desplazarte desde la última puesta a cero.

Velocidad media total: velocidad media al desplazarte y detenerte desde la última puesta a cero.

Velocidad vertical: nivel de ascenso o descenso a lo largo del tiempo.

Velocidad vertical a destino: nivel de ascenso o descenso hasta una altitud predeterminada. Debes estar desplazándote para que aparezcan estos datos.

Vuelta actual: tiempo de cronómetro de la vuelta actual.

Vueltas: número de vueltas completadas durante la actividad actual.

Waypoint en destino: último punto de la ruta al destino. Debes estar desplazándote para que aparezcan estos datos.

Zona de frecuencia cardiaca: zona en la que se encuentra tu frecuencia cardiaca actual (1 a 5). Las zonas predeterminadas se basan en tu perfil de usuario y en tu frecuencia cardiaca máxima (220 menos tu edad).

Accesorios opcionales

En la página http://buy.garmin.com o en tu distribuidor de Garmin hay disponibles accesorios opcionales, como soportes, mapas, accesorios de ejercicio y piezas de repuesto.

tempe

Tu dispositivo es compatible con el sensor de temperatura tempe. Puedes acoplar el sensor a una correa o presilla segura para que esté al aire libre y así pueda ofrecer datos de temperatura constantes y precisos. Debes vincular el sensor tempe con tu dispositivo para que muestre los datos de temperatura. Consulta las instrucciones del sensor tempe para obtener más información (garmin.com/manuals/tempe).

Consejos para vincular sensores inalámbricos

- Comprueba que el sensor es compatible con el dispositivo de Garmin.
- Antes de vincular el sensor con el dispositivo de Garmin, sitúate a una distancia de 10 m (33 ft) de otros sensores con tecnología ANT+.
- Coloca el dispositivo de Garmin a menos de 3 m (10 ft) del sensor.
- Tras la primera vinculación, el dispositivo de Garmin reconocerá automáticamente el sensor cada vez que se active. Este proceso se produce automáticamente al encender el dispositivo de Garmin y solo tarda unos segundos si los sensores están activados y funcionan correctamente.
- Cuando está vinculado, el dispositivo de Garmin solo recibe datos de tu sensor y puedes acercarte a otros sensores.

Solución de problemas

Optimizar la autonomía de la batería

Puedes llevar a cabo diversas acciones para aumentar la autonomía de las pilas.

- Apaga la pantalla (*Usar el botón de encendido*, página 6).
- Reduce el brillo de la retroiluminación (*Ajustar la retroiluminación*, página 6).
- Reduce la duración de la retroiluminación (*Configurar la pantalla*, página 56).
- Reduce el brillo de la linterna o la frecuencia de flash (*Usar la linterna*, página 45).
- Apaga la pantalla automáticamente cuando termina el tiempo de la retroiluminación (*Encendido del modo de ahorro de energía*, página 56).
- Utiliza el modo de bajo consumo (*Activar el modo de bajo consumo*, página 58).
- Desactiva la conectividad inalámbrica (*Configurar Wi-Fi*, página 57).
- Desactiva la tecnología Bluetooth (*Configuración del Audio Bluetooth*, página 57).
- Desactiva los sistemas de satélites adicionales (*GPS y otros sistemas de satélite*, página 56).

Reiniciar el dispositivo

Si el dispositivo deja de responder, deberás reiniciarlo. Con esta acción no se borra ningún dato ni configuración.

1. Extrae las pilas.
2. Vuelve a colocar las pilas/batería.
3. Mantén pulsado ⏻.

Mi dispositivo está en otro idioma

Puedes cambiar la selección de idioma del dispositivo si has seleccionado el idioma equivocado.

1 Selecciona .
2 Selecciona .
3 Selecciona .
4 Selecciona el segundo elemento de la lista.
5 Selecciona el primer elemento de la lista.
6 Selecciona el idioma.

Acerca de las zonas de frecuencia cardiaca

Muchos atletas utilizan las zonas de frecuencia cardiaca para medir y aumentar su potencia cardiovascular y mejorar su forma física. Una zona de frecuencia cardiaca es un rango fijo de pulsaciones por minuto. Las cinco zonas de frecuencia cardiaca que se suelen utilizar están numeradas del 1 al 5 según su creciente intensidad. Por lo general, estas zonas se calculan según los porcentajes de tu frecuencia cardiaca máxima.

Objetivos de entrenamiento

Conocer las zonas de frecuencia cardiaca puede ayudarte a medir y a mejorar tu forma de realizar ejercicio ya que te permite comprender y aplicar estos principios.

- La frecuencia cardiaca es una medida ideal de la intensidad del ejercicio.
- El entrenamiento en determinadas zonas de frecuencia cardiaca puede ayudarte a mejorar la capacidad y potencia cardiovasculares.

Si conoces tu frecuencia cardiaca máxima, puedes utilizar la tabla (*Cálculo de las zonas de frecuencia cardiaca*, página 73) para determinar la zona de frecuencia cardiaca que mejor se ajuste a tus objetivos de entrenamiento.

Si no dispones de esta información, utiliza una de las calculadoras disponibles en Internet. Algunos gimnasios y centros de salud pueden realizar una prueba que mide la frecuencia cardiaca máxima. La frecuencia cardiaca máxima predeterminada es 220 menos tu edad.

Cálculo de las zonas de frecuencia cardiaca

Zona	% de la frecuencia cardiaca máxima	Esfuerzo percibido	Ventajas
1	50–60%	Ritmo fácil y relajado; respiración rítmica	Entrenamiento aeróbico de nivel inicial; reduce el estrés
2	60–70%	Ritmo cómodo; respiración ligeramente más profunda; se puede hablar	Entrenamiento cardiovascular básico; buen ritmo de recuperación
3	70–80%	Ritmo moderado; es más difícil mantener una conversación	Capacidad aeróbica mejorada; entrenamiento cardiovascular óptimo
4	80–90%	Ritmo rápido y un poco incómodo; respiración forzada	Mejor capacidad y umbral anaeróbicos; mejor velocidad
5	90–100%	Ritmo de sprint; no se soporta durante mucho tiempo; respiración muy forzada	Resistencia anaeróbica y muscular; mayor potencia