AccessPRO®

Interruptor tipo Switch con Led Verde

APB08221G

El APB08221G es un interruptor de alto rendimiento, diseñado para un control de circuitos robusto y confiable en una amplia gama de aplicaciones. Su característica más destacada es su excepcional capacidad multivoltaje, que permite un funcionamiento continuo en sistemas de 12-24VCD.

Características:

- IP65 proporciona una protección de sellado superior.
- Amplia compatibilidad de voltaje 12-24VCD 30A con alta capacidad de carga.
- Led iluminado en área de identificación de color Verde al momento de activarse.
- Se puede aplicar en entornos exteriores hostiles, clima fuerte y húmedo.
- Contactos NO/COM/NC

Especificaciones:

Parámetros	Descripción
Voltaje de operación	12VCD / 24VCD
Material del panel	Aluminio
Corriente soportada	24VCD@30A Max
Temperatura de operación	-40 a 125°C
Humedad relativa	45%~85%
Resistencia aislada	≥100MΩ / 500VCD
Protección	IP65
Vida mecánica	10,000 accionamientos
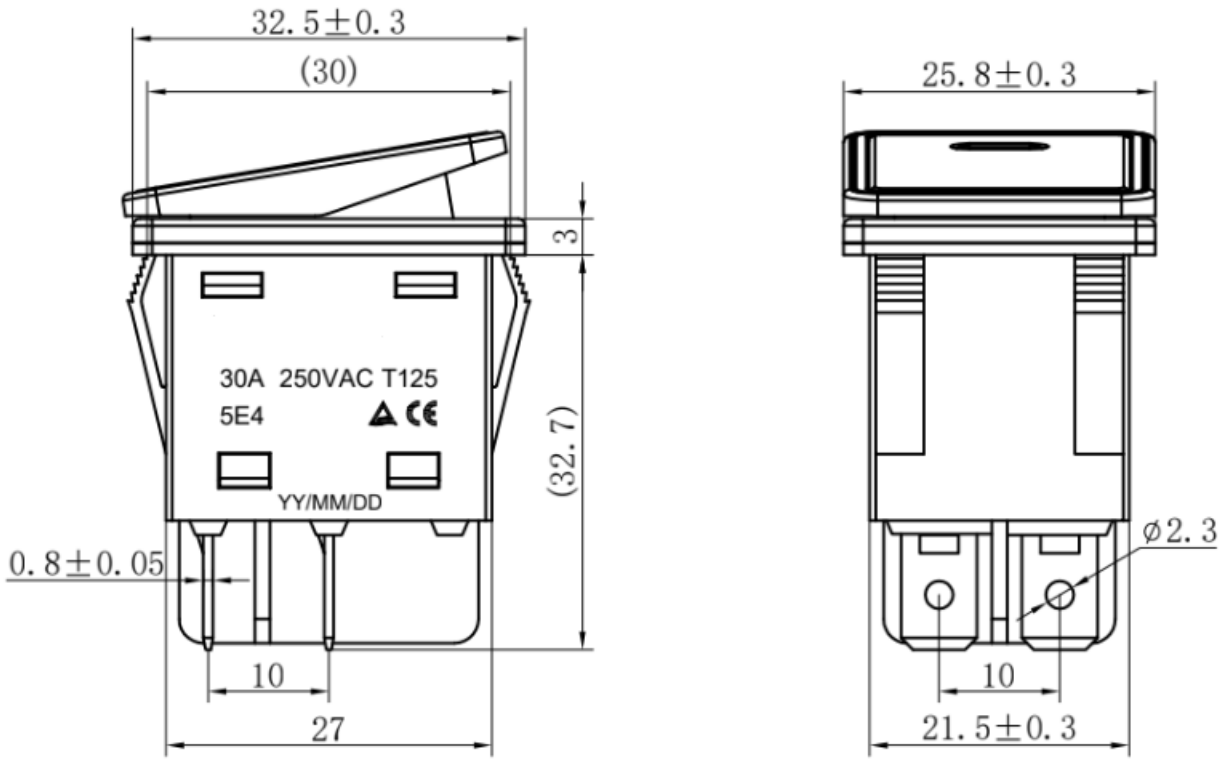
Dimensiones en mm: