KIT JALADERA, CERROJO B500P Y RESBALÓN

ACTUALIZACIÓN: 20 DE MARZO 2025

FICHA TÉCNICA

Características y Contenido

PLACA JALADERA MODULAR

Material de fabricación: Acero Inoxidable, satinado.
Dimensiones: Largo 8 cm, ancho 2 cm y alto 30 cm.

Imagen	Dimensiones	Contenido
	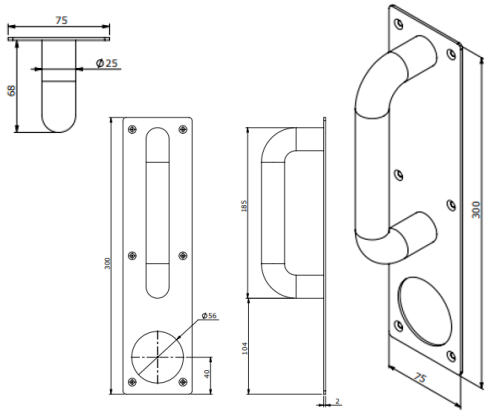	Placa 1 Jaladera 1 Tornillos de fijacion 2 Pijas 6

CERROJO B500P – Llave Mariposa

Material de fabricación: Cromo, mate.
Dimensiones: Largo 7 cm, ancho 10 cm y alto 7 cm, y Backset ajustable 60mm-70mm

Imagen	Dimensiones	Contenido
	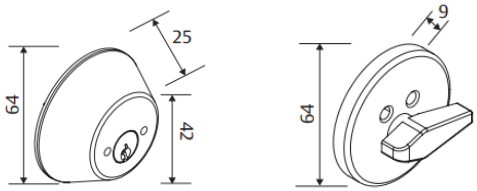	Cilindro ensamblado 1 Poste instalación 2 Tornillos de fijacion 2 Anillo centrador 1 Contra 1 Caja contra 1 Accesorio punzón 1 Instructivo plantilla 1

PESTILLO DE BOLA AJUSTABLE

Material de fabricación: Acero Inoxidable.
Dimensiones: Largo 4 cm, ancho 6 cm y alto 6 cm.

Imagen	Dimensiones
	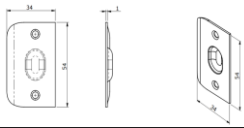
	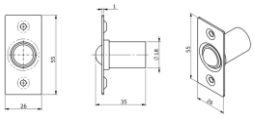

SKU	Descripción
MX86937	PESTILLO DE BOLA AJUSTABLE
MX86938	CERROJO B500P L-M CAJA CM
MX86939	PLACA JALADERA MODULAR AI
MX86940	KIT JALADERA, CERROJO B500P Y RESBALÓN