Características Clave del Equipo			Versión	Marca	Dividir	Cambiar Número de Archivo	Firmar	Año, mes, día	Descripción
A: Características Clave	B: Características Importantes	C: Características Generales / D: Características de Seguridad							
Número de Serie	Tipo	Descripción							

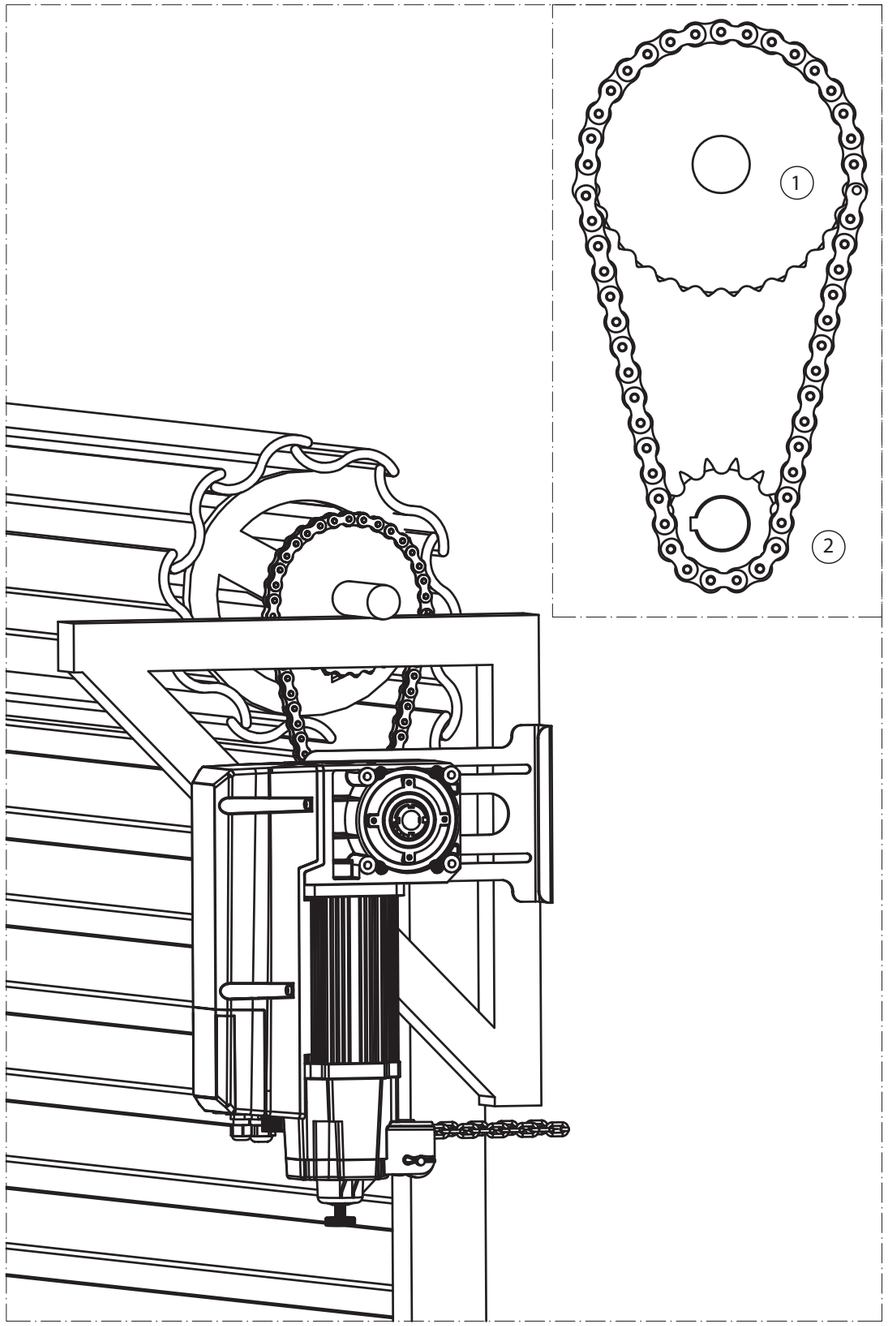

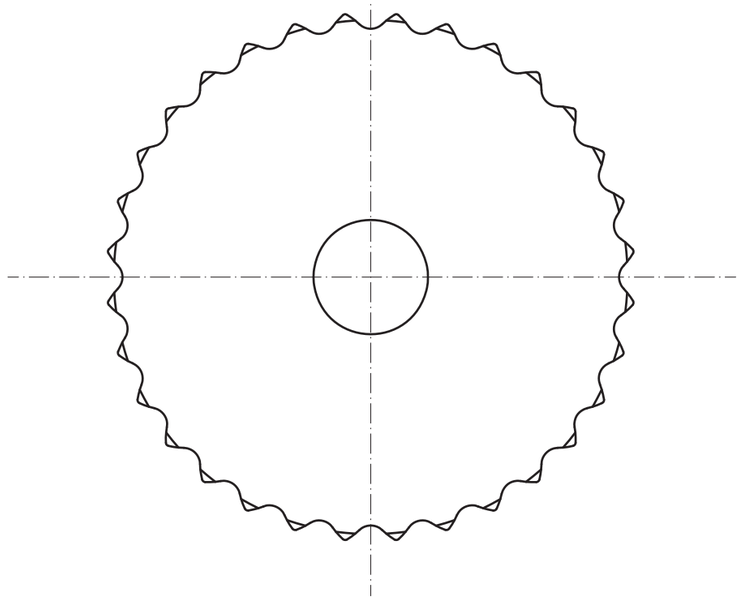

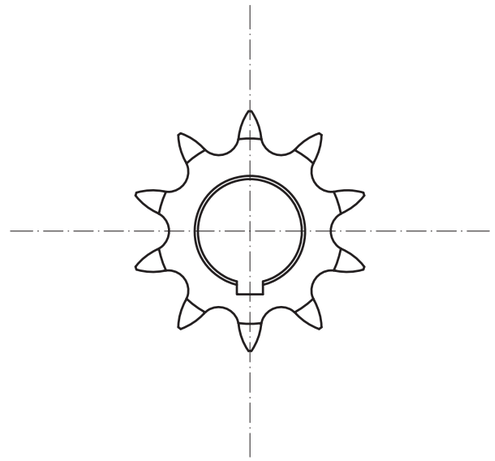

① Rueda de 46 Dientes
(Rueda de puerta enrollable).

② Rueda Motriz de 10 Dientes
(Rueda de salida del motor).

Plan de Ajuste				
Número de dientes del engrane de la puerta	Número de dientes del engrane del motor	Medición real de la puerta enrollable pesada del almacén, la rueda motriz (cuerpo de la puerta) eleva la altura en un círculo.	Número de vueltas	Altura máxima de elevación (mm).
46	10	1090	15	3554

Definición:

1. Rueda Motriz (Rueda de salida del motor);
2. Rueda Motriz (Ruleta de puerta enrollable);
3. La Cadena es el Modelo 10B con un Paso de 15.875 mm.

Ángulo de proyección			
Marco de fotos	A3		
Diseño		Proceso : Estandard	
Revisión		Aprobar	

Escenario				Peso	Escala
S				0.32Kg	1:1
Número total de piezas					

AccessPRO®

Descripción del límite de relación de transmisión

46 dientes : 10 dientes