| Características Clave del Equipo | | | Versión | Marca | Dividir | Cambiar Número de Archivo | Firmar | Año, mes, día | Descripción |
|---|---|---|---|---|---|---|---|---|---|
| A: Características Clave | B: Características Importantes | C: Características Generales / D: Características de Seguridad | | | | | | | |
| Número de Serie | Tipo | Descripción | | | | | | | |
| | | | | | | | | | |
| | | | | | | | | | |

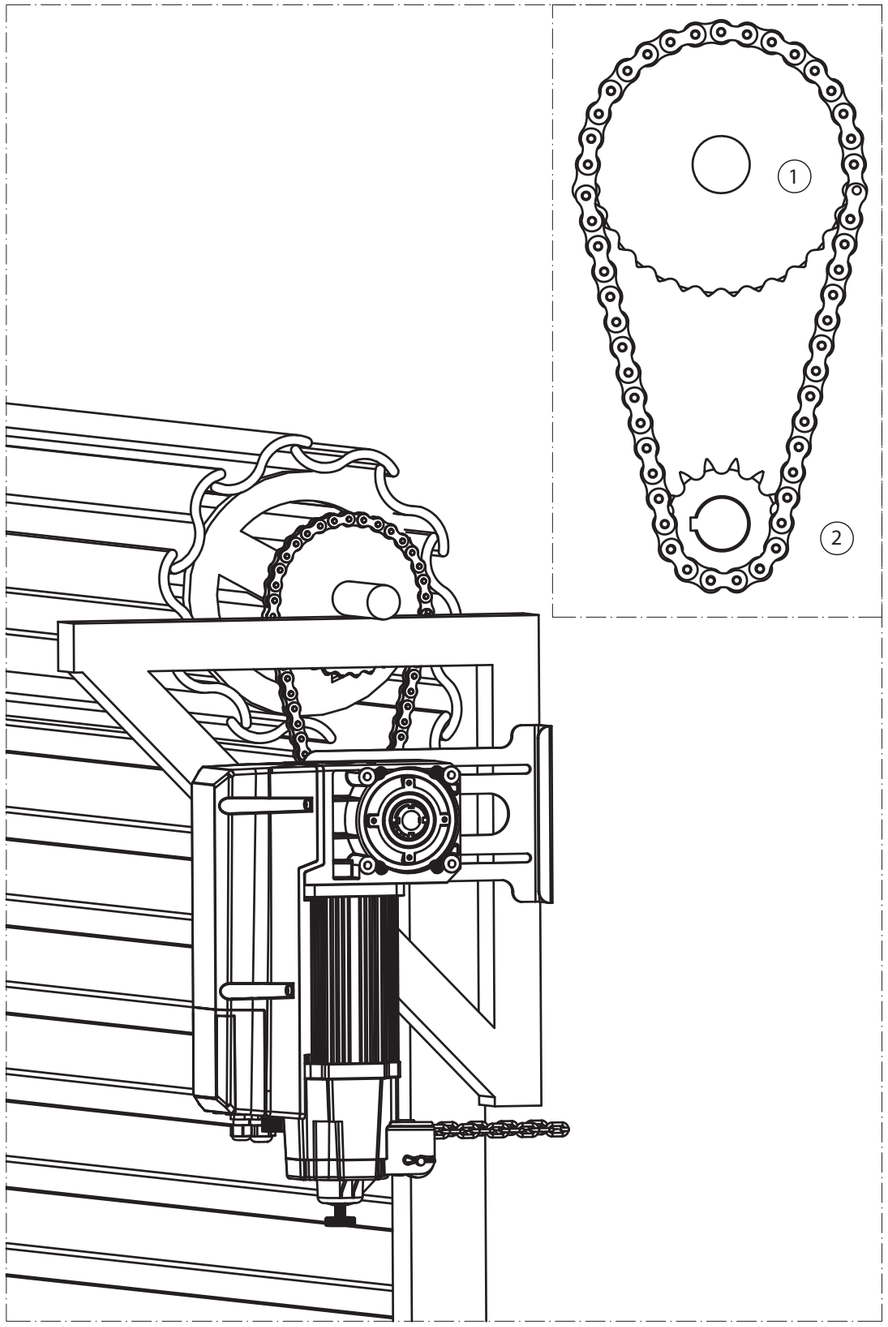


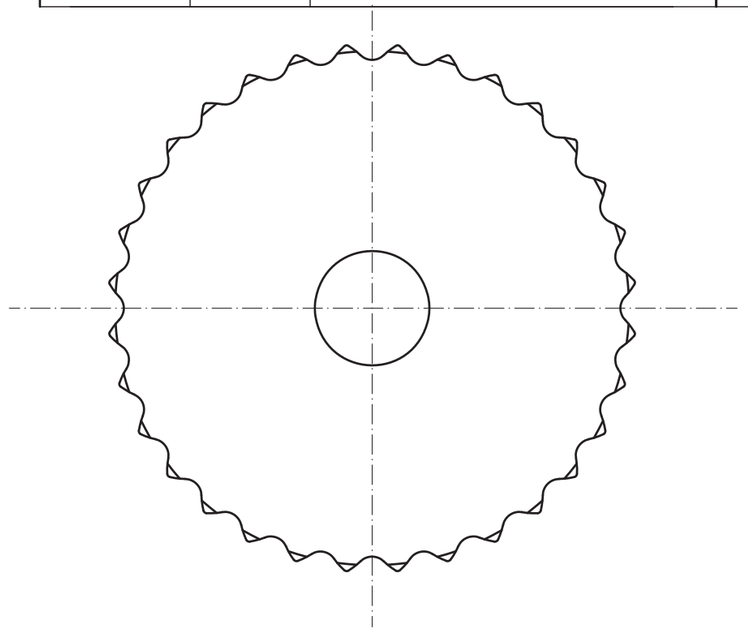

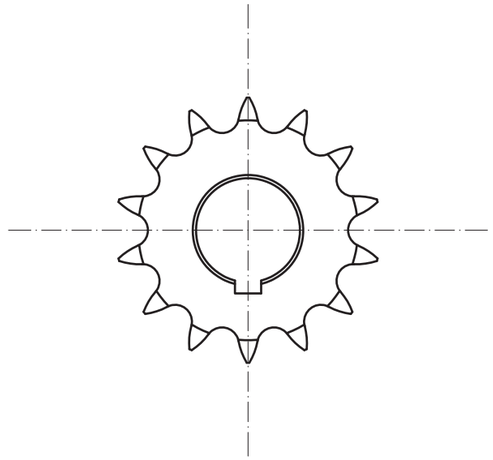

① Rueda de 46 Dientes
(Rueda de puerta enrollable).

② Rueda Motriz de 14 Dientes
(Rueda de salida del motor).

| Plan de Ajuste | | | | |
|---|---|---|---|---|
| Número de dientes del engrane de la puerta | Número de dientes del engrane del motor | Medición real de la puerta enrollable pesada del almacén, la rueda motriz (cuerpo de la puerta) eleva la altura en un círculo | Número de vueltas | Altura máxima de elevación (mm) |
| 46 | 14 | 1090 | 15 | 4976 |

## Definición:

1. Rueda Motriz (Rueda de salida del motor);
2. Rueda Motriz (Ruleta de puerta enrollable);
3. La Cadena es el Modelo 10B con un Paso de 15.875 mm.

| | | | | | | |
|---|---|---|---|---|---|---|
| Ángulo de proyección | | | | | | AccessPRO® |
| Marco de fotos | A3 | | | | | |
| Diseño | | Proceso : Estandard | | Escenario | Peso | Escala | Descripción del límite de relación de transmisión |
| Revisión | | Aprobar | | S | 0.32Kg | 1:1 | 46 dientes : 14 dientes |