ibernex®
health & building technology

NX0015 IP

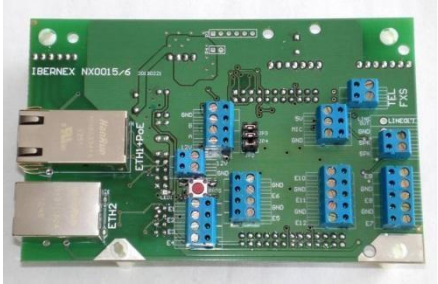

NX0015 Terminal IP empotrar con PoE, FXS y Switch

Descripción

Terminal de habitación en caja de empotrar. Comunicación VoIP (SIP), alimentación 12Vdc y PoE IEEE 802.3a-f, función de switch 2 puertos Ethernet RJ45 y puerto FXS (conexión para teléfono analógico).

Características

- Conectores (bornas enchufables) para altavoz (NX0100/1/2) y micrófono (NX0110) externos
- 12 entradas digitales para dispositivos externos (pulsadores, tiradores, etc)
- Entradas reconfigurables como salidas digitales
- Opción de ampliación con módulo RF
- Bus RS485: hasta 31 periféricos (lector RFID, luz de pasillo, expansión E/S…)
- Comunicación Ethernet 10/100BaseT
- 2 conectores RJ45 con función de switch Ethernet
- Puerto FXS para teléfono analógico de la habitación
- Llamadas VoIP protocolo SIP
- Audio de alta calidad, con codec wideband (16kHz) G.722 y G.711 (A-law y u-law)
- Cancelación de ecos digital
- Megafonía SIP-Paging/Intercom
- Megafonía multicast RTP con 10 canales priorizables
- Puerto FXS para conexión de teléfono analógico:
  - Servicio de telefonía a través de Ethernet
  - Posibilidad de pasar conversaciones manos-libres al teléfono con solo descolgarlo.
- Dimensiones (placa): 123 x 79 x 36 mm
- Dimensiones (caja): 267 x 164 x 62 mm

Alimentación

- Alimentación desde PoE ó con fuente de 12Vdc (desde 7.5V hasta 16V)
- Salida de 12Vdc para alimentación de periféricos cuando se alimenta desde PoE
- PoE IEEE 802.3af (class 0), entrada 36 a 57V
- Consumo en reposo 200mA/12Vdc (2.75W PoE)
- Consumo máximo 620mA/12Vdc (8.5W PoE)
- Protecciones contra inversión de la polaridad , sobrevoltaje y sobreintensidad en PoE incluidas

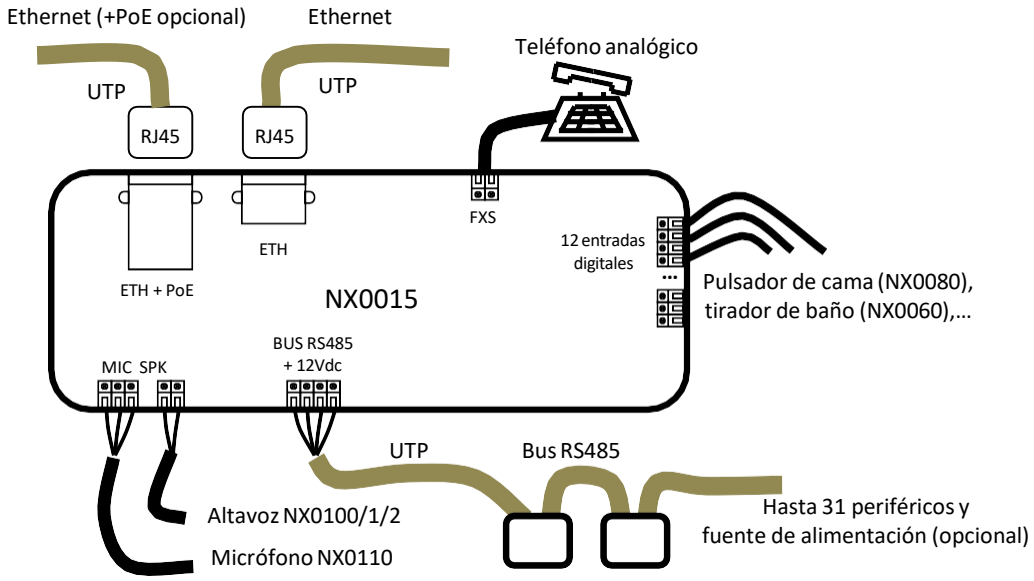

Carretera de Cogullada 11, 50014 Zaragoza, España • ibernex@ibernex.es •
Tel +34 976 794 226 / Fax +34 976 233 366 • www.ibernex.es