Bocinas eléctricas para embarcaciones y aplicaciones industriales pesadas

SN/ SEHN25/ SEHN50

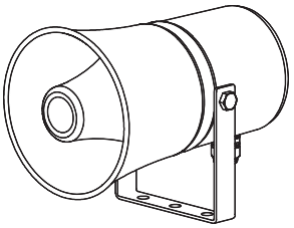

Gracias por comprar los productos de Qlight. Lea atentamente este manual de usuario antes de la instalación y operación para garantizar un uso seguro y correcto.

⚠ Precauciones de seguridad

No seguir las instrucciones siguientes puede provocar la muerte o lesiones físicas graves.

1. Durante el cableado o el mantenimiento, apague completamente la alimentación del producto. (No seguir esto puede provocar una descarga eléctrica).
2. No instale el producto en lugares que lo expongan a polvo o agua excesivos que no sean las condiciones designadas por los grados de protección IP indicados para cada producto. (El incumplimiento de estas instrucciones puede provocar un incendio en el producto, una descarga eléctrica, lesiones físicas, un mal funcionamiento o daños al producto).
3. No altere ni repare este producto. Si se requiere servicio de mantenimiento o reparación, comuníquese con su punto de contacto local de Qlight. (El incumplimiento de estas instrucciones puede provocar incendios, descargas eléctricas o daños al producto).
4. Aplique el voltaje correcto al producto. (El incumplimiento de estas instrucciones puede provocar incendios, descargas eléctricas o daños al producto).
5. Cuando el producto se aplique a una condición que pueda afectar vidas o propiedades, asegúrese de tener un doble dispositivo de seguridad. (El incumplimiento de esto puede provocar daños a la propiedad, incendios, descargas eléctricas y la muerte).

⚠ Precauciones para un uso correcto

No seguir las instrucciones adecuadas puede causar daños a la propiedad, al producto o un mal funcionamiento del producto que anularía la garantía.

1. Retire cualquier objeto que pueda interrumpir la ventilación alrededor del producto.
2. Apague el producto inmediatamente si no funciona correctamente.
3. Cablee con cuidado el producto según las especificaciones de cada producto.
4. Tenga cuidado al evitar que productos químicos como diluyentes, benceno, etc. entren en contacto con la superficie del producto.
5. No aplique fuerza/impacto excesivo al producto.
6. El incumplimiento de cualquiera de las instrucciones anteriores puede provocar un mal funcionamiento o daños al producto, incendio y descarga eléctrica.

Especificaciones de pedido

SEHN25	-	WA	-	24	-	LC
[Numero de Parte]		[Sonido]		[Voltaje]		[Selección de Sonido
• SN • SEHN25 • SEHN50		WS-Warning sounds • WP-Special warning sounds • WM-Melodies • WA-Alarms • WV-Customizable sounds		12-DC12V • 24-DC24V • 12/24-DC12V~24V (SN only) • 110-AC110V • 220-AC220V		• (Blank) - Standard type • LC Type - Uses external contact

Especificaciones del producto

Numero de Parte	Voltaje	Corriente	Patrón de sonido y volumen	Certificados	Peso
SN	DC12V-DC24V	Max. 0.265A	• WS - 5 sonidos de advertencia • WP - Sonidos de advertencia especiales • WM - 5 melodías • WA - 5 alarmas • WV - 5 sonidos personalizables	CE	0.91kg
	AC110V	0.065A			1.06kg
	AC220V	0.030A			
SEHN25	DC12V	2.200A		-	2.26kg
	DC24V	1.000A			
	AC110V	0.220A			2.48kg
	AC220V	0.110A			
SEHN50	DC12V	2.440A		-	2.67kg
	DC24V	1.180A			
	AC110V	0.280A			3.30kg
	AC220V	0.170A			

※ Cumple con CE: AC220V (solo SN)

※ En caso de un tipo de tono personalizado WV 5, puede haber diferencia de volumen según el tipo de archivo de audio del usuario.

- **Grado de protección: IP55**
- **Temperatura ambiente de funcionamiento: -25°C a +50°C**

Please scan the QR code for more detailed product information.

www.qlight.com

Dimensiones

(Unidades: mm)

SN

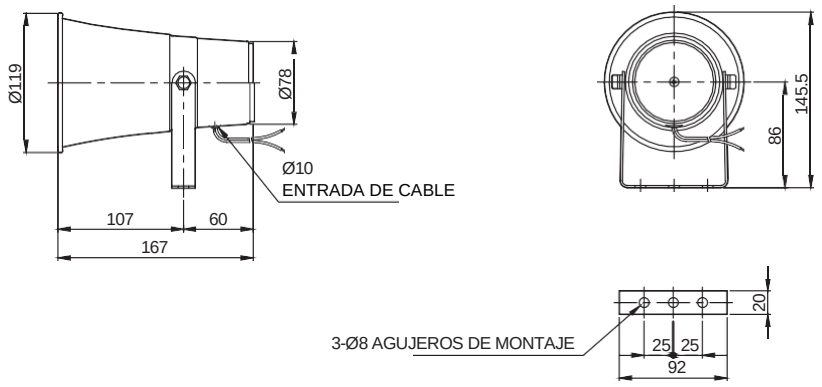

SEHN25

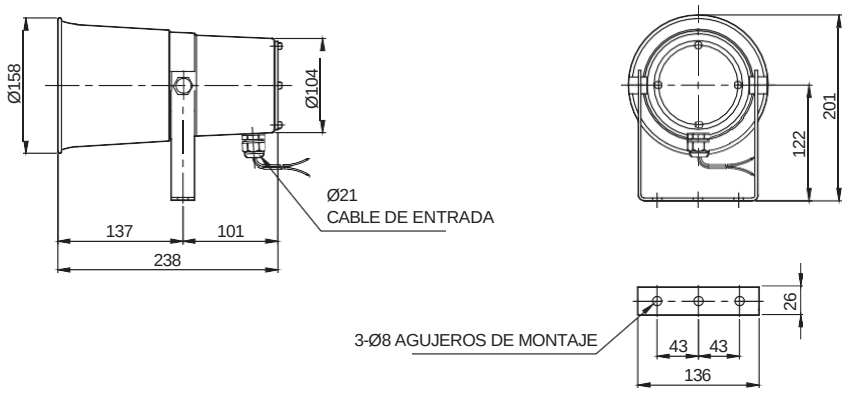

SEHN50

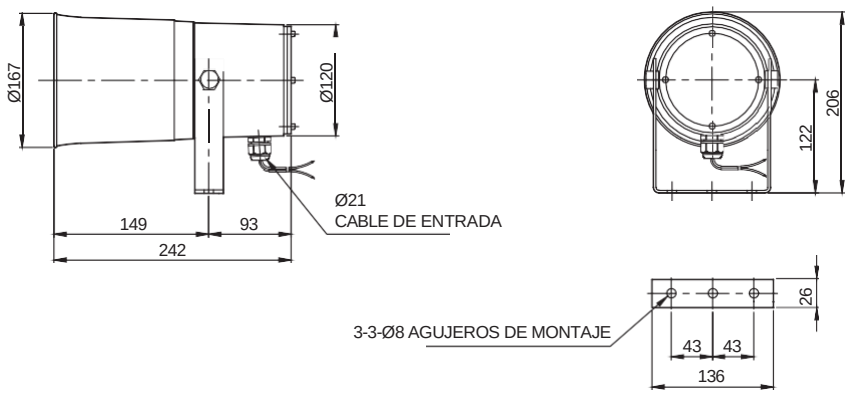

Selección de sonido: uso del interruptor interno (tipo de sonido incorporado)

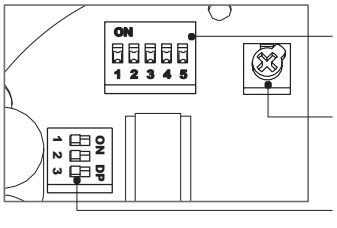

• El producto de tipo estándar tiene un interruptor de configuración de tono y un control de volumen integrados en el interior del producto.

• Seleccione el canal deseado usando el interruptor de selección de canal.

• Para conocer la configuración del grupo de tonos, consulte el sitio web [Atención al cliente] - [Datos técnicos] - [Tipos de tono y combinación de productos de tono general].

■ Sonido por tipo de grupo

Categoría	Patrón de Sonido	Canal	Tono de Sonido	Volumen (Max.)		
				SN	SEHN25	SEHN50
WS	5 Sonidos de Advertencia	Ch1	Fire.A-ANG	Max. 98dB	Max. 115dB	Max. 118dB
		Ch2	Emergency WA-U			
		Ch3	Ambulance PI-PO			
		Ch4	Machinery Fault			
		Ch5	High Expansion			
WM	5 Melodías	Ch1	Sweet Home	Max. 98dB	Max. 115dB	Max. 115dB
		Ch2	For Elise			
		Ch3	Cuckoo's Waltz			
		Ch4	Piano Sonata			
		Ch5	Turkish March			
WA	5 Alarmas	Ch1	Beep Intermittent	Max. 100dB	Max. 113dB	Max. 118dB
		Ch2	Door Chime			
		Ch3	Phone Ring			
		Ch4	PI.PI.PI Short			
		Ch5	Tripping Beat			
WV	5 Sonidos Personalizables	Ch1-Ch5	Available upon request (customized voice type)	92-96dB	99-112dB	108-118dB

※ En el caso del tipo de tono WV 5 personalizado, puede haber una diferencia de volumen según el tipo de archivo de audio del usuario.

Instrucciones de cableado para tipo LC

• El producto tipo LC con línea de señal de selección de sonido expuesta está disponible a pedido. Consulte el diagrama a continuación para ver el cableado.

SEHN25/ SEHN50-DC/AC

Transistor externo-NPN

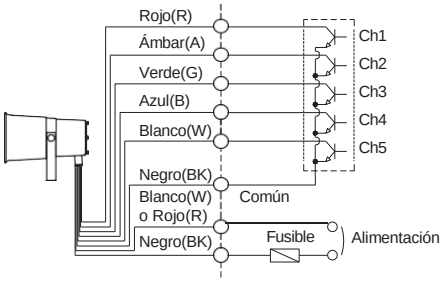

Contacto Externo

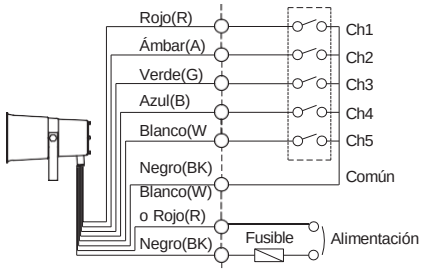

• Línea de alimentación externa: UL1015 AWG18 (0,75 pies cuadrados) x 2C 400 mm
• Línea de señal externa tipo LC - UL1007 AWG22(0.3sq) 400mm
• Este producto se puede cablear independientemente de la polaridad.

Ajuste de volumen

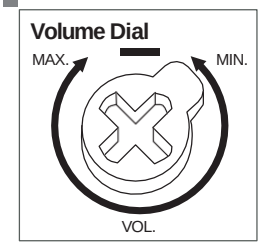

• La salida de volumen de este producto es ajustable.
• Gire el dial de volumen en el sentido de las agujas del reloj para aumentar el volumen y gírelo en el sentido contrario a las agujas del reloj para disminuirlo.
• No habrá sonido cuando el dial se ponga en MIN.

Definición de piezas/Instalación/Ajuste del ángulo de la carcasa de la bocina

• **Definición de piezas**

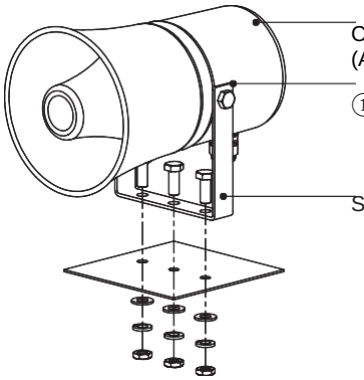

■ Instalación de piezas

Primero, realice grifos u orificios en la superficie de montaje.
El orificio de montaje de este producto es de 8 mm (sólo SN) y 10 mm de diámetro.
Al mecanizar machos de roscar, fije el perno a través del orificio de montaje del producto.
Al mecanizar orificios, inserte el perno a través del orificio del producto y apriete la tuerca desde el lado opuesto de la superficie de montaje.
Cuando realice el montaje utilizando perno y tuerca, asegúrese de utilizar una arandela plana y una arandela elástica.

■ Ajuste del ángulo de la carcasa de la bocina

• Al ajustar la fase y el ángulo inferior de la carcasa mixta (ángulo de señalización) después de la cancelación del producto. Afloje ligeramente los pernos de fijación del soporte (①) en el costado del producto para ajustar el ángulo deseado.

Especificaciones del orificio de montaje

• Realice orificios en la superficie de montaje según el diagrama siguiente.

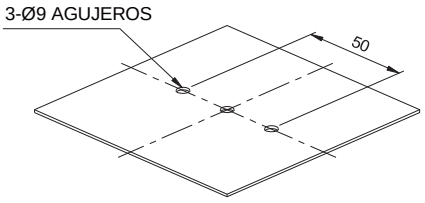

SN

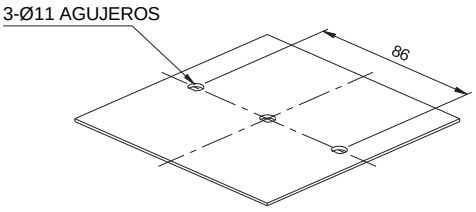

SEHN25/ 50

Precauciones para la instalación

• En caso de aplicaciones en exteriores, instale el producto en posición vertical. No instale el producto en posiciones horizontales o invertidas donde el agua pueda penetrar en el producto y afectar su funcionamiento.

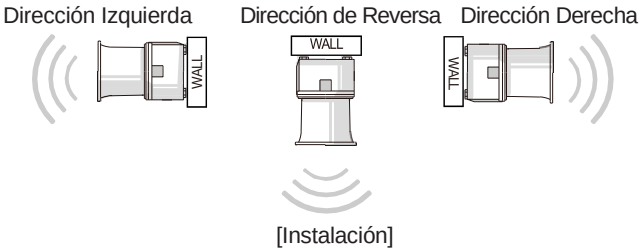

[Instalación]

Entorno de instalación y clasificación de protección

• Este producto está diseñado para usarse con un grado de protección IP55.
• Si el producto se instala en lugares expuestos a polvo o agua excesivos distintos del grado de protección IP indicado (IP55), puede provocar un mal funcionamiento o daños al producto.
• Para obtener más información, visite nuestro sitio web (www.qlight.com).

Dirección de instalación del producto

■ **Instale el producto de acuerdo con el manual. De lo contrario, el agua de lluvia o la humedad podrían penetrar en el producto.**

- BALIZA/LUZ DE SEÑALIZACIÓN

※ Para productos con un grado de protección inferior a IPX4, instálelo verticalmente.

La parte de entrada del cable de alimentación no debe mirar hacia el cielo.

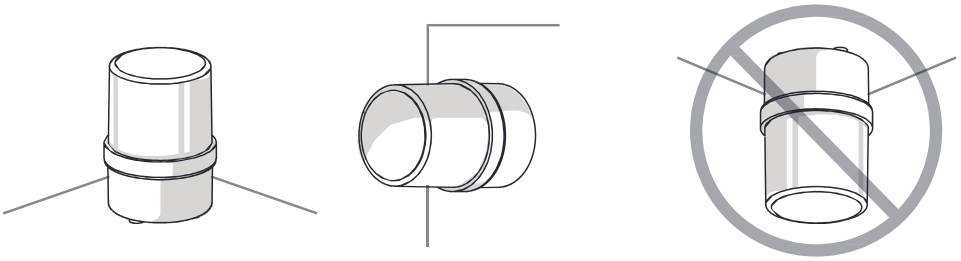

·BOCINA ELECTRÓNICA DE SONIDO/SEÑAL

La parte más sonora no estará mirando al cielo.

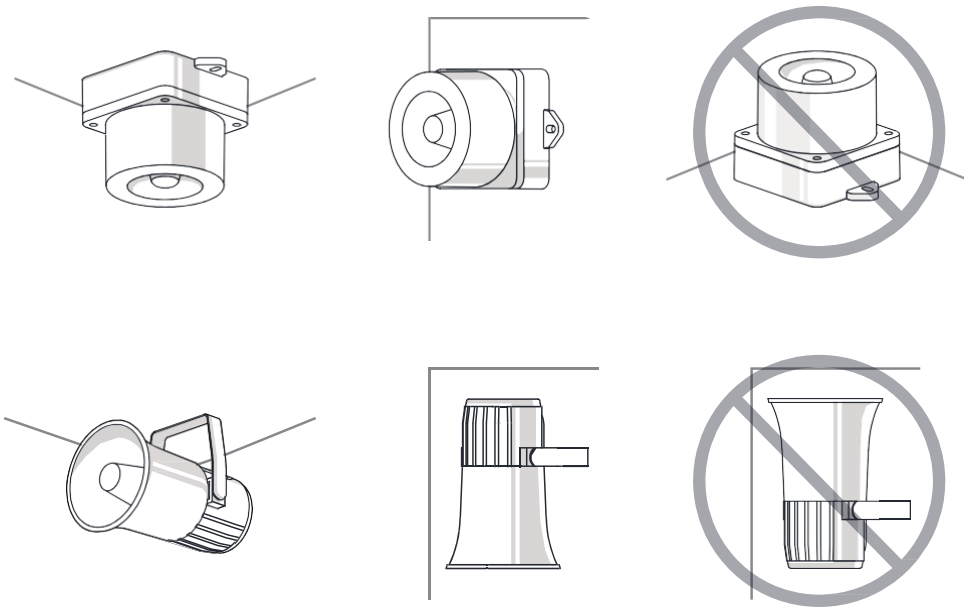

- SEÑALIZACIONES DE TRABAJO PESADO Y A PRUEBA DE EXPLOSIONES

La parte más sonora no estará mirando al cielo.

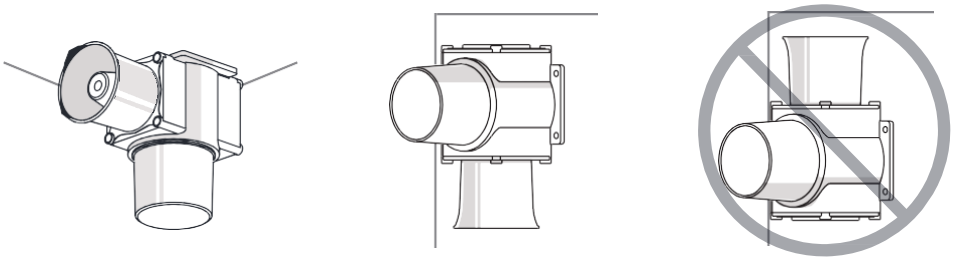

- LUCES DE TORRE DE SEÑALIZACIÓN

※ Para productos con un grado de protección inferior a IPX4, instálelo verticalmente.

La parte de entrada del cable de alimentación no debe mirar hacia el cielo.

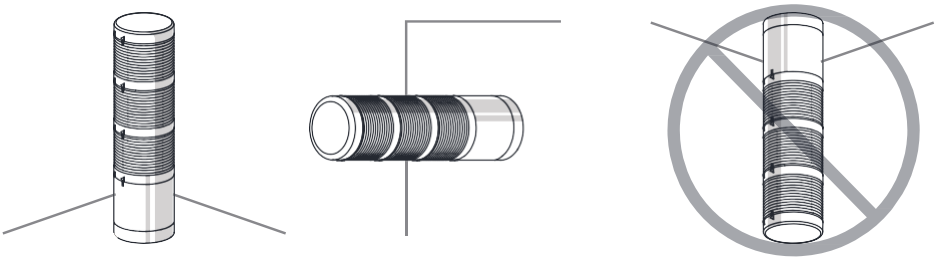

MEMO

MEMO

⚠ For your safety

Specification and dimensions listed in this catalogue subject to change without notice for product quality improvement.
The newest product information is available on our website.(www.qlight.com)
Please read the instruction manual attached to the product carefully before installation and use.

Qlight Co., Ltd. www.qlight.com | trade@qlight.com
Head Office | Suite #1510, STX-V Tower, 128 Gasan digital 1-ro, Geumcheon-gu, Seoul, Korea
Tel. +82-2-2679-6152(Toll free. +82-80-328-2222) Fax. +82-2-2679-6154
Factory | 185-25, Mukbang-ro, Sangdong-myeon, Gimhae-si, Gyeongsangnamdo, Korea Tel. +82-55-328-1111(Toll free. +82-80-328-1111)
Qlight Overseas Sales Dept | 704 Nakdong-daero, Sasang-gu, Busan, Korea(Eomgung-Dong) Tel : +82-51-620-4100
Qlight Public Relations & Marketing Team Office | 704 Nakdong-daero, Sasang-gu, Busan, Korea(Eomgung-Dong) Tel. +82-51-245-0017

SHANGHAI Qlight Electronic Co., Ltd. www.qlight.com www.qlightcn.com | qlightcn@qlight.com
China Factory/ Shanghai Sales Office | #Room 333 Building B, #11, Lane 450, Zhenda Road, Baoshan District, Shanghai, China
Tel. +86-21-6651-7100 Fax. +86-21-6315-3929
China Factory Site 2 (Qidong) | #33, Haiyan Road, Qidong High-tech Industrial Development Zone, Qidong, Jiangsu Province, China
Tel +86-513-8384-9999 Fax +86-513-8384-9910

Qlightec
Innovation in Alarm & Signal

Product Operation Inquiry / Customer Support +82-51-620-4100
You can expect prompt service if you have exact information such as model name, symptom, telephone number and address.
※ALL PRODUCT, PRODUCT SPECIFICATIONS AND DATA ARE SUBJECT TO CHANGE WITHOUT NOTICE TO IMPROVE RELIABILITY, FUNCTION OR DESIGN OR OTHERWISE.
Head office : Suite #1510, STX-V Tower, 128 Gasan digital 1-ro, Geumcheon-gu, Seoul, Korea (Postal Code : 08507)
Factory : 185-25, Mukbang-Ro, Sangdong-Myeon, Gimhae-Si, Gyeongsangnam-Do, Korea (Postal Code : 50805)
www.qlight.com

EN - SEHN25 - 2404A